08.12.11 15:23

HEISSNER®

Betriebsanleitung - Garantieurkunde

Instructions for use - Guarantee certificate
Mode d'emploi - Certificat de garantie
Bedrijfshandleiding - Garantiecertificaat
Manual de funcionamiento - Certificado de garantía
Istruzioni per l'uso - Certificato di garanzia
Betjeningsvejledning - Garantibevis
Användarhandledning - Garantibevis
Bruksanvisning - garantierklæring
Instrucţiuni de utilizare - Certificat de garanţie
Керівництво з експлуатації - гарантійний сертифікат
Käyttöohje - takuutodistus
Navodila za uporabo - Garancijski list
Návod na prevádzku - záručný list
Návod k použití - záruční list
Használati útmutató - Garancialevél
Instrukcja obsługi - świadectwo gwarancyjne
Upute za rad - Jamstveni list
Инструкция по эксплуатации - Гарантийная квитанция
Įsletim talimatı - Garanti belgesi
Kasutusjuhend - Garantitalong

Teichschlammsauger
Pond Cleaner

Technische Daten und Leistung · Caractéristiques techniques et puissance · Technische gegevens en vermogen · Tekniske data og ydelser · Technical data and power · Dati tecnici e prestazione · Características técnicas y potencia · Dados técnicos e capacidade · Tekniske data og yteIse · Tehnični podatki in zmogljivost · Technické údaje a výkon · Műszaki adatok és teljesítmény · Technické údaje a výkon · Dane techniczne i wydajności · Технические данные и производительность · Tekniset tiedot ja teho · Tekniska data och prestation · Tehnički podaci i učin · Tehniskie parametri un jauda · Tehnilised andmed ja võimsus · Techniniai duomenys ir galingumas · Teknik tarihler

D	Betriebsspannung	Leistungsaufnahme	Literleistung	max. Tauchtiefe	Anschlußkabel	Schlauchanschluß Druckstutzen	Schutzart
F	Tension d'exploitation	Puissance absorbée	Puissance par litre	Plongée max.	Câble de raccordement	Raccord de tuyau pour tuyau de refoulement	Type de protection
NL	Bedrijfsspanning	Verbruik	Litervermogen	Max. dompeldiepte	Aansluitkabel	Slangaansluiting drukstuk	Type veiligheid
DK	Driftsspænding	Optagen effekt	Literkapacitet	Maks. neddykningsdybde	Tilslutningskabel	Slangetilslutning, trykstuds	Kapslingsklasse
GB	Operating voltage	Power consumption	Litre output	Max. immersion depth	Connecting cable	Hose connection, pump chamber	Protective system
I	Tensione di esercizio	Potenza assorbita	Portata in litri	Profondità massima di immersione	Cavo di collegamento	Collegamento tubo flessibile bocchello di mandata	Tipo di protezione
E	Tensión de servicio	Consumo de energía	Potencia por litro	Profundidad máx. de inmersión	Cable de conexión	Conexión de manguera de tubuladora de presión	Modo de protección
P	Tensão de serviço	Consumo de potência	Capacidade litros	Profundidade de imersão máx.	Cabo de ligação	Ligação de mangueira tubuladura de pressão	Tipo de protecção
N	Driftsspenning	Opptatt effekt	Literytelse	maks. nedsenkingsdybde	Strømkabel	Slangekopling trykkstuss	Type vern
SLO	Pogonska napetost	Moč	Zmogljivost v litrih	maks. globina potapljanja	Priključni kabel	Cevni priključek tlačnega nastavka	Zaščitna vrsta
CZ	provozní napětí	odebíratelný výkon	výkon v litrech	max. hloubka ponoru	připojovací kabel	hadicová přípojka výtlačného hrdla	způsob ochrany
H	Üzemi feszültség	Teljesítményfelvétel	Literteljesítmény	max. merülési mélység	Csatlakozó vezeték	Tömlőcsatlakozó nyomócsőcsonk	Védelmi osztály
SK	Prevádzkové napätie	Odoberateľný výkon	Výkon v litroch	Max. hĺbka ponoru	Pripojovací kábel	Hadicová prípojka výtlačného hrdla	Spôsob ochrany
PL	Napięcie robocze	Pobór mocy	Moc litrowa	Maks. zanużenie	Kabel sieciowy	Połączenie wężowe króćca tłocznego	Rodzaj ochrony
RUS	Рабочее напряжение	Потребляемая мощность	Объемная производительность	Макс. глубина погружения	Соединительный кабель	Шланговое соединение напорного патрубка	Степень защиты
FIN	Käyttöjännite	Tehonkulutus	Teho (litraa)	Enimmäisupotussyvyys	Liitosjohto	Paineliittimen letkuliitin	Suojaluokka
S	Driftspänning	Ineffekt	Literkapacitet	max. djup	Anslutningskabel	Slanganslutning tryckstuts	Typ av skydd
HR	Pogonski napon	Primljena snaga	Snaga u litrima	maks. dubina ronjenja	Priključni kabel	Priključak cijevi ulaznog nastavka	Vrsta zaštite
LV	Darba spriegums	Patērējamā jauda	Jauda litros	Maks. iegremdēšanas dziļums	Pieslēguma kabelis	Spieduzgalis šlūtenes pievienošanai ar skavsavienojumu	Aizsargveids
EST	Tööpinge	Efektiivvõimsus	Liitri võimsus	Maks. sukeldussügavus	Ühenduskaabel	Survestutsid vooliku ühendusele	Kaitse liik
LT	Darbinė įtampa	Naudojamasis galingumas	Galingumas litrais	Maks. panardinimo gylis	Prijungimo kabelis	Slegimo atvamzdis žarnai užmauti	Apsaugos laipsnis
TR	İşletme voltajı	Güç sarfiyatı	Litre performansı		Bağlantı kablosu	Hortum bağlantısı/ Çıkış kanalı	
F2-00	220-240 V	155 W	8000 l/h	1,50 m	10 m	1½"	IP 68

GARANTIEURKUNDE · DOCUMENT DE GARANTIE · GARANTIECERTIFICAAT · GARANTIBEVIS · WARRANTY CERTIFICATE
CERTIFICATO DI GARANZIA · CERTIFICADO DE GARANTÍA · DECLARAÇÃO DE GARANTIA · GARANTIDOKUMENT · GARANCIJSKI LIST
ZÁRUČNÍ LIST · ZÁRUČNÝ LIST · GARANCIAJEGY · ŚWIADECTWO GWARANCYJNE · СВИДЕТЕЛЬСТВО О ГАРАНТИИ · TAKUUTODISTUS
GARANTIBEVIS · GARANCIJSKI DOKUMENT · GARANTIJAS APLIECĪBA · GARANTIITUNNISTUS · GARANTIJOS LIUDIJIMAS · GARANTI BELGESI

D Wir übernehmen für den umstehend genannten Artikel eine Garantie gemäß den umstehenden Bedingungen für den Zeitraum ab dem eingetragenen Kaufdatum (alternativ: Kaufbeleg oder Quittung).
F Nous assumons la garantie de l'article cité ici, conformément aux conditions nommées, pour une durée valable à partir de la date d'achat (alternative : bon d'achat ou reçu).
NL We geven garantie op het genoemde artikel volgens de beschreven voorwaarden voor de vastgelegde tijd na de datum van aankoop (alternatief: aankoopbewijs of aankoopbon).
DK Vi påtager os en garanti for nævnte artikel i henhold til de hosstående betingelser fra den registrerede købsdato (alternativ: kassebon eller kvittering).
GB We assume a warranty for the articles named overleaf according to the terms overleaf for the time period beginning on the registered date of purchase (from receipt or other proof of purchase).
I Per il suddetto articolo prestaimo garanzia in conformità alle condizioni riportate sul retro per il periodo di tempo dalla data di acquisto riportata (in alternativa scontrino o ricevuta).
E Por los artículos citados asumimos una garantía conforme a las condiciones que se nombran para el espacio de tiempo a partir de la fecha de compra (alternativa: recibo de compra o factura).
P O artigo acima mencionado tem uma garantia de acordo com as condições mencionadas para o período após a data de aquisição (alternativa: talão de compra ou recibo).
N Vi gir en garanti i henhold til vilkårene på motsatt side for den artikkel som der er spesifisert. Garantien gjelder for tidsrommet fra den kjøpsdato som er innført (alternativt: faktura for kjøpet eller kvittering).
SLO Za spredaj navedeni artikel prevzemamo garancijo v skladu z omenjenimi pogoji za čas od zavedenega datuma nakupa (alternativno: račun o nakupu ali potrdilo o plačilu).
CZ Za výrobek uvedený na druhé straně poskytujeme záruku podle podmínek uvedených na následující straně na období po zapsaném datu zakoupení (alternativně: kupní doklad nebo stvrzenka).
H A megnevezett árucikkért az alábbiakban meghatározott feltételek szerint garanciát vállalunk a bejegyzett vásárlási dátumtól (alternatív: vásárlói blokk vagy számla) számított időtartamra.
SK Za výrobok uvedený na druhej strane poskytujeme záruku podľa podmienok uvedených na nasledujúcej strane na obdobie po zapísanom dátumu kúpe (alternatívne: kúpny doklad lebo potvrdenka).
PL Przejmujemy gwarancję dla artykułu opisanego w powyższym tekście, według wymienionych warunków na czas liczony od daty zakupu (alternatywnie rachunek albo zaświadczenie o zakupie).
RUS Мы берем на себя гарантийные обязательства для приведенного ниже изделия согласно приведенным ниже условиям на срок с указанного срока продажи (как вариант: чек или квитанция).
FIN Kääntöpuolella mainitut osat kuuluvat takuumme piiriin kääntöpuolella mainittujen ehtojen puitteissa merkitystä ostopäivästä alkaen (vaihtoehtoisesti: ostotosite tai kuitti).
S Vi garanterar för ovannämnda artikel enligt angivna villkor. Garatin börjar gälla vid det angivna inköpsdatumet. (Antingen: köpbevis eller kvitto gäller).
HR Za navedeni proizvod preuzimamo garanciju prema obližnjim uvjetima za vremenski period od datuma kupnje (alternativno: račun ili priznanica).
LV Garantija Saskaņā ar tālāk norādītajiem noteikumiem mēs uzņemamies no pirkšanas datuma (alternatīvi: pirkšanas dokuments vai kvīts) tālāk minēto artikulu garantiju.
EST Anname tootele garantii vastavalt toodud tingimustele. Garantii algab sissekantud ostukuupäevaga (alternatiivina ostutšekk või ostutõend).
LT Už žemiau nurodytą prekę mes suteikiame garantiją pagal nurodytas sąlygas nuo prekės pirkimo datos (įrašytos pirkimo dokumentuose ar kvite).
TR Sayfanın diğer tarafında adı geçen ürün için, yine aynı sayfada yer alan koşullar doğrultusunda, işlenmiş olan satın alma tarihinden itibaren belirli bir süre boyunca garanti sağlıyoruz (alternatif: fatura veya makbuz).

5 Jahre · Ans · Jaar · År · Years · Anno · Años · Anos · Leta · roky · Év · Года · Vuotta · Godine · Gads · Aasta · metai · Yıl

Artikel-Typ	Árucikktípus
Type d'article	Typ výrobku
Artikeltype	Typ artykułu
Artikeltype	Тип изделия
Article type	Osatyyppi
Tipo di articolo	Artikletyp
Tipo de artículo	Tip artikla
Tipo de artigo	Artikula tips
Artikkel-type	Artikli tüüp
Tip artikla	Prekės tipas
typ výrobku	Ürün-No

F2-00

Verkaufsdatum	A vásárlás dátuma
Date de vente	Dátum predaja
Verkoopsdatum	Data sprzedaży
Købsdato	Дата продажи
Sell date	Ostopäivämäärä
Data di vendita	Säljdatum
Fecha de venta	Datum prodaje
Data de venda	Pārdošanas datums
Salgsdato	Müügikuupäev
Datum prodaje	Pardavimo data
datum prodeje	Satiş Tarihi

Seriennummer	Sorozatszám
Numéro de série	Sériové číslo
Serienummer	Numer serii
Serienummer	Серийный номер
Serial number	Sarjanumero
Numero di serie	Serienummer
Número de serie	Serijski broj
Número de série	Sērijas numurs
Serienummer	Seeria number
Serijska številka	Serijos numeris
sériové číslo	Serie No

Firma, Stempel, Unterschrift	Cég, pecsét, aláírás
Entreprise, tampon, signature	Firma, pečiatka, podpis
Firma, stempel, handtekening	Firma, stempel, podpis
Firma, stempel, underskrift	Фирма, печать, подпись
Company, Stamp, Signature	Firma, leima, allekirjoitus
Ditta, timbro, firma	Företag, stämpel, signatur
Empresa, sello, firma	Tvrtka, pečat, potpis
Loja, carimbo, assinatura	Firma, zīmogs, paraksts
Firma, stempel, underskrift	Firma, pitsat, allkiri
Podjetje, štampiljka, podpis	Firma, antspaudas, parašas
firma, razitko, podpis	Firma, Mühür, Imza

F1-OEM8 Anleitung.indd 1-3

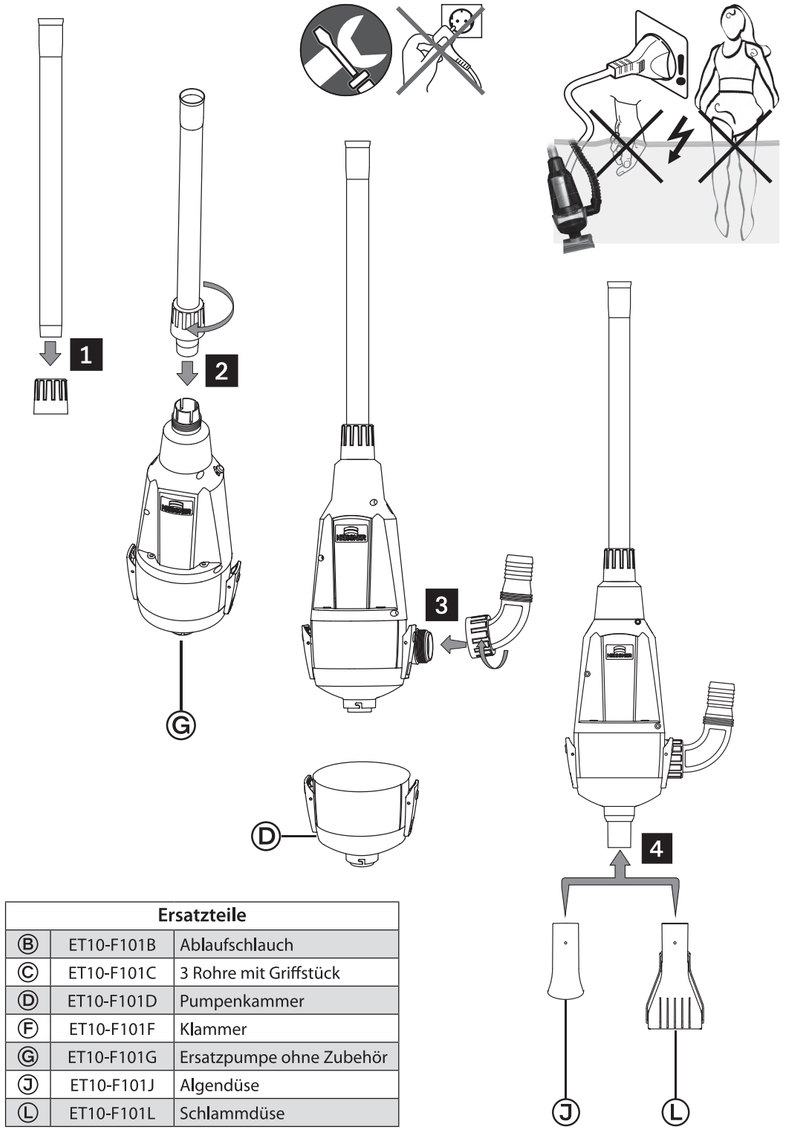

Ersatzteile		
Ⓑ	ET10-F101B	Ablaufschlauch
Ⓒ	ET10-F101C	3 Rohre mit Griffstück
Ⓓ	ET10-F101D	Pumpenkammer
Ⓕ	ET10-F101F	Klammer
Ⓖ	ET10-F101G	Ersatzpumpe ohne Zubehör
Ⓙ	ET10-F101J	Algendüse
Ⓛ	ET10-F101L	Schlammdüse

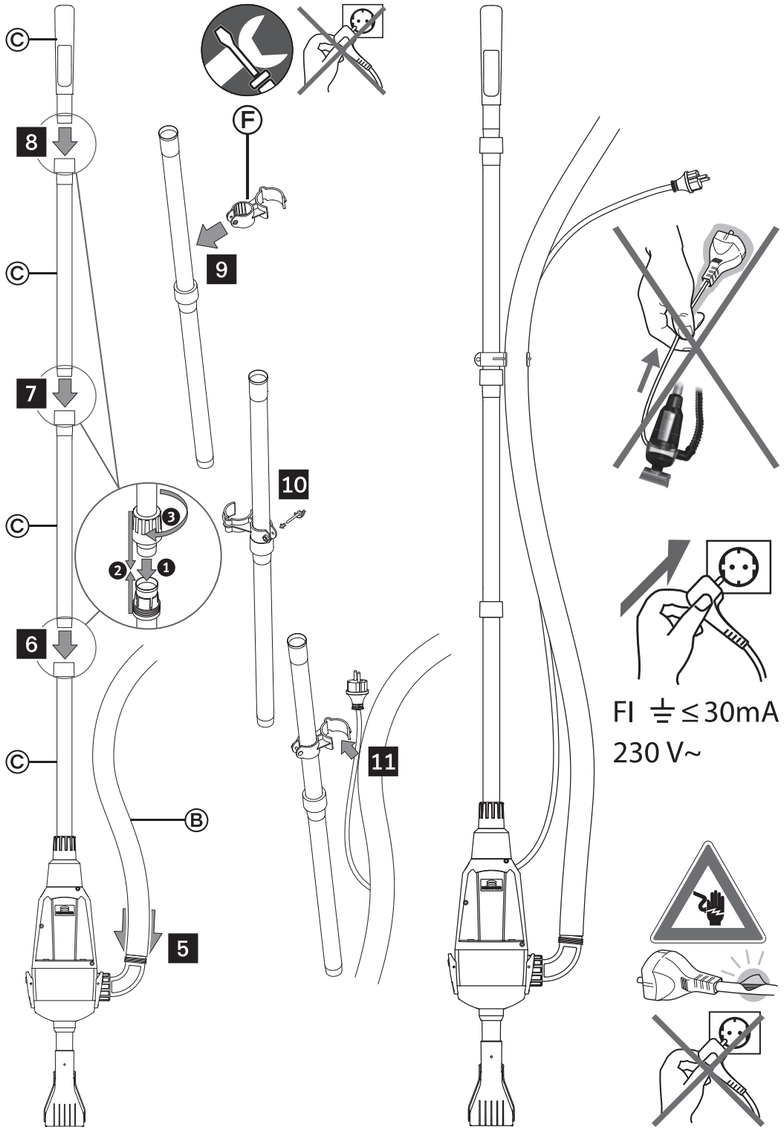

HEISSNER GMBH

Schlitzer Strasse 24 · D-36341 Lauterbach
Telefon +49 (0) 18 05-4 34 77 63 · Fax +49 (0) 66 41/86-2 99
Internet: http://www.heissner.de · e-mail: info@heissner.de

CH PUAG Do It + Professional AG · Oberebenestrasse 51 · CH-5620 Bremgarten 1
Tel: +41 (56) 648 88 52 · Fax: +41 (56) 648 88 50 · www.puag.ch · info@puag.ch

FR GARDENOVA SARL · 92 Boulevard Emile Delmas · F-1700 La Rochelle
Tel. +33 / 54 66 80 813 · Fax +33 / 54 66 70 862 · E-Mail: andrew.stark@gardenova.com

CZ RO HR SK HEISSNER CZ s.r.o · Husova 435 · CZ-26101 Pribram VI - Brezove hory
Tel. +420 - 318 - 40 21 10 · Fax +420 - 318 - 40 21 11 · www.heissner.cz · info@heissner.cz

PL HEISSNER POLSKA · Paavo Nurmiego 40 · PL-03-289 Warszawa
Tel. +48 - 22 - 3 53 13 45 · Fax +48 - 22 - 8 12 00 40 · www.heissner.pl · prusak@heissner.pl

ES FLUIDRA Espana S.A.U. · El Nogal nº3, Poligono Industrial Los Nogales · E-28110 Algete Madrid
Tel. +34 - 916 - 28 07 92 · Fax +34- 916 - 28 08 05 · info@fluidra.com

FI OGASHI OY · P.O. Box 33 · FIN-00751 Helsinki · Tel. +358 - 207 - 41 38 80 · Fax +358 - 9 - 3 47 30 06
www.ogashi.fi · ogashi@ogashi.fi

RU BTA GROUP LTD · Altufesvskoe shosse, 48 bld.1 · RUS-127566 Moskau
Tel: +7 (499) 500 33 17 · Fax: +7 (495) 786 55 36 · e-Mail: info@bta.ru

TR AYHAVUZ Mak. Te. San. Tic. Ltd. Sti. Inönü Cad. Turaboglu So. · Sümko A4 Blok No. 3/1 Kozyatagi
TR-34736 Istanbul · Tel. +90 216 464 22 78 · Fax +90 216 464 39 89
www.ayhavuz.com.tr · ayhavuz@ayhavuz.com.tr

UA PU APEX-LAND · Tschmoly Str. 1 · UA-79026 Lviv · Tel. +380 322 948 562 · Fax +380 322 75 33 76
www.heissner.ua · info@heissner.ua

BE NL BELCOPET N.V. · Monnikenwerve 127 · BE-8000 Brugge
Tel. +32- 50 31 50 71 · Fax +32- 50 31 70 99 · belcopet@online.be

IT BARZON SRL · Via Roma 46 · IT-35010 Vigonza (PD) · Tel. +39- 49 5 73 75 10 · Fax +39- 8 09 75 68
abarzon@barzonsrl.it

GR TECHNIKI ATHINON · Kalimnou Str. 48 · GR-15121 Pefki Athens · Tel. +30- 210 6 19 66 90
Fax +30- 210 6 19 67 27 · www.techniki-athinon.gr · techniki-athinon@otenet.gr

BA HIGH d.o.o. · Odobašina 57 · Sarajevo · Tel. +387- 33 21 35 13 · Fax +387- 033 21 35 13

HR PUŠIČ · Vodnjanska 26 · Zagreb · Tel. +385- 13 02 82 26 · Fax +385- 13 04 18 00

SL ELEKTRO ČEBAŠEK · Repnje 21 · Vodice · Tel. +386- 18 33 21 26 · Fax +386- 41 64 86 80

A GB DK NO SE EE LV LT HEISSNER GmbH · Schlitzer Straße 24 · D-36341 Lauterbach
Tel. +49 (0) 18 05/43 47 76 · Fax +49 (0) 66 41/8 62 99
www.heissner.de · info@heissner.de