Heissner®
Germany

FP 1500-00
1500 l/h · 38W

Garantieurkunde · Document de garantie · Garantiecertificaat · Garantibevis · Warranty certificate
Certificato di garanzia · Certificado de garantía · Declaração de garantia · Garantidokument · Garancijski list
Záruční list · Záručný list · Garancialapy · Świadectwo gwarancyjne · Cenaderstro o rapanun · Takuutodistus
Garantibevis · Garancijski dokument · Certificat de garanție

Wir übernehmen für dieses Heissner Gerätemit Artikel-nr. FP 1500-00 eine Garantie gemäß der nachfolgenden Bedingungen für den Zeitraum ab dem Kaufdatum (Rechnung oder Quittung).
Nous assumons la garantie de fabrique ci-dessous aux conditions mentionnées pour une durée valable à partir de la date d'achat (date-facture, bon d'achat ou reçu).
We give a guarantee for the appliance Heissner with the article number FP 1500-00 according to the terms specified below for a period of 5 years from the date of purchase (invoice, receipt or other proof of purchase).
Wij geven garantie op het gereedschap artikel nr.gens de bepalingen vermeld onderaan voor de volgende tijd na de datum van aankoop (factuur, aankoopbewijs of aankoopbon).
Vi garanterer en garanti for denne artikel i henhold til de nedenstående betingelser i den følgende periode efterfølgende (afleveringsdato).
Vi garantierar för denna artikel i enlighet med villkoren som anges nedan under en period av 5 år efter köpet (fakturan, kvittot eller annan köpbevis).
Me sajuste a garantia do fabricante de Heissner com o artigo nº FP 1500-00 de acordo com as condições mencionadas para o período abaixo a data de aquisição (data da compra ou recibo).
O artigo acima mencionado tem uma garantia de acordo com as condições mencionadas para o período abaixo a data de aquisição (data da compra ou recibo).
Ilyt on garanti i henhold til vilkårene på nedenfor i den følgende periode fra det tidspunkt du har kjøpt det (faktura eller kvittering).
Me gäpem ja se cepe 'apamnamar cbapc ta ripnepaemo o nume ujuuuu cotrac ro rpuxepaemu nume zrcnaeuu ne cpok c ycana-uuro cupka npoqaxu (xak epaunt-uex uuu «arrauuu»).
Ma tagaan ja seda 'apamnamar cbapc ta ripnepaemo o nume ujuuuu cotrac ro rpuxepaemu nume zrcnaeuu ne cpok c ycana-uuro cupka npoqaxu (xak epaunt-uex uuu «arrauuu»).
Kestävyydelle maintut ostettuivat takuumme puitteissa mainittujen ehtojen puitteissa mainittuja osapuolisia ajanjaksi (vaatimuksen ostoaste tai kuitti).
Tämä tuotteelle annettu takuu on voimassa ainoastaan ostopäivämäärästä (laskun päivämäärä, kuitti tai muu todiste) alkaen.
Vi garanterer for ovenstående produkt i henhold til angivne vilkår. Garantien gælder for det angivne tidsrum efter det tidspunkt produktet er blevet leveret (kvittering).
Za navedeni proizvod priznajemo garanciju u skladu s navedenim uvjetima u navedenom periodu od datuma kupnje (ili ispisnica; račun ili potvrda).
Vi garanterer for ovenstående produkt i henhold til angivne vilkår. Garantien gælder for det angivne tidsrum efter det tidspunkt produktet er blevet leveret (kvittering).
Za navedeni proizvod pružamo jamstvo u skladu s navedenim uvjetima u navedenom razdoblju od datuma kupnje (ili ispisnica; račun ili potvrda).
Za navedeni proizvod pružamo jamstvo u skladu s navedenim uvjetima u navedenom razdoblju od datuma kupnje (ili ispisnica; račun ili potvrda).
Za navedeni proizvod pružamo jamstvo u skladu s navedenim uvjetima u navedenom razdoblju od datuma kupnje (ili ispisnica; račun ili potvrda).
Za navedeni proizvod pružamo jamstvo u skladu s navedenim uvjetima u navedenom razdoblju od datuma kupnje (ili ispisnica; račun ili potvrda).
Za navedeni proizvod pružamo jamstvo u skladu s navedenim uvjetima u navedenom razdoblju od datuma kupnje (ili ispisnica; račun ili potvrda).
Za navedeni proizvod pružamo jamstvo u skladu s navedenim uvjetima u navedenom razdoblju od datuma kupnje (ili ispisnica; račun ili potvrda).
Za navedeni proizvod pružamo jamstvo u skladu s navedenim uvjetima u navedenom razdoblju od datuma kupnje (ili ispisnica; račun ili potvrda).
Za navedeni proizvod pružamo jamstvo u skladu s navedenim uvjetima u navedenom razdoblju od datuma kupnje (ili ispisnica; račun ili potvrda).

5 Jahre · Ans · Jaar · Ár · Years · Anno · Años · Anos · Leta · Roky · Év · Foaa · Vuotta · Godine · Lata · Ani

Artikel-Typ	Typ výrobku	datum prodeje	Seriennummer	sériové číslo	Firma, ulica, psč
Type d'article	Artículo/tipus	Datum van verkoop	Número de serie	Sorozatszám	Firma, adres, postnr
Artikeltype	Typ výrobku	Datum prodaja	Serienummer	Sériové číslo	Firma, postnr, postnr
Typ artykułu	Typ artykułu	Data sprzedaży	Seriennummer	Číslo série	Firma, postnr, postnr
Article type	Tuotetyyppi	Nákupní doklad	Sarjanumero	Číslo série	Firma, postnr, postnr
Tipo di articolo	Osatyyppi	Ostopäivämäärä	Numero di serie	Sarjanumero	Firma, sarja, lima
Tipo de artículo	Artikelryp	Sellaatum	Número de serie	Serienummer	Firma, sarja, lima
Tipo de artigo	Tip artikla	Data de venda	Número de série	Číslo série	Firma, sarja, lima
Artikkel-type	Artikel - tip	Fecha de venta	Serienummer	Číslo série	Firma, postnummer
Tip artikla		Data vânzării	Serija broj	Číslo série	Firma, postnummer
		Datum prodaje	Serija broj	Číslo série	Firma, postnummer

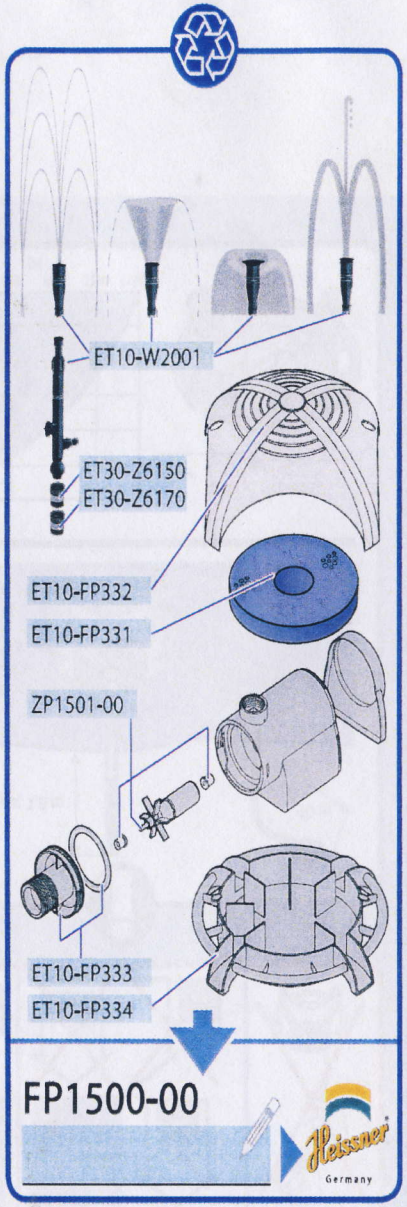

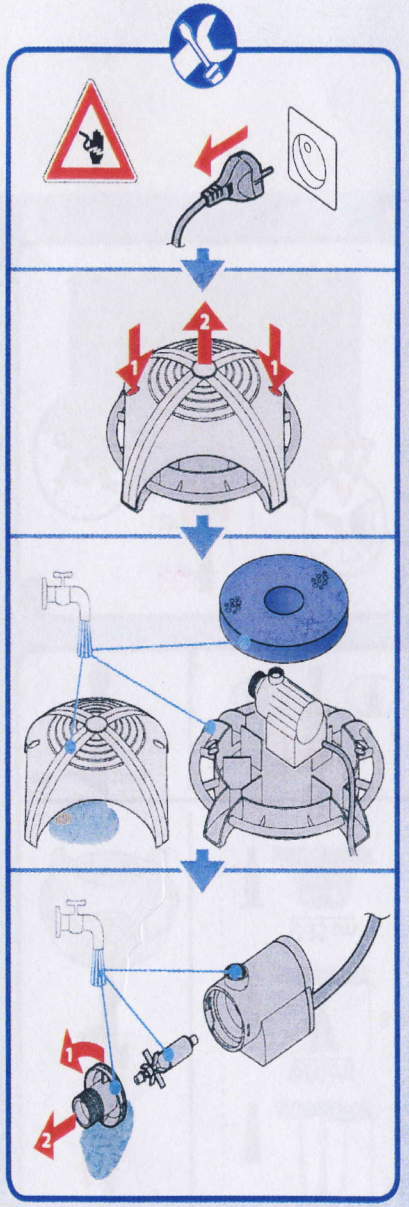

(D) Sicherheitshinweis! Direkt an Schutzkontaktsteckdose mit Fehlerstromschutzschalter ≤ 30 mA anschließen. Vor Wärmeanbehelten Netzstecker ziehen. Gerät unbedingt unbenutzbar entsorgen. **Altgeräteentsorgung:** Geräte, die mit dem nebenstehenden Symbol gekennzeichnet sind, dürfen nicht mit dem Hausmüll entsorgt werden. Sie sind verpflichtet sich bei Elektro- und Elektronik- Altgeräten separat zu entsorgen. Informieren Sie sich bitte bei Ihrer Kommune über die Möglichkeiten der geregelten Entsorgung. Mit der gesetzlichen Entsorgung Ihrer Sie die Altgeräte dem Recycling oder anderen Formen der Wiederverwertung zu. Sie helfen damit zu vermeiden, dass u. belastende Stoffe in die Umwelt gelangen.

(F) Consigne ! Brancher directement sur la prise de courant à contact de protection avec disjoncteur à courant de défaut ≤ 30 mA. Débrancher la fiche secteur avant tout travaux de maintenance. Avant de mettre l'appareil au rebut, le rendre inoperatif/inutilisable. **Traitement des déchets :** Les appareils marqués du symbole ci-contre ne peuvent être éliminés avec les ordures ménagères. Les appareils électriques et électroniques doivent être recyclés séparément dans un centre de traitement des déchets. Veuillez vous renseigner auprès de votre commune sur les dispositions légales en matièrement des déchets. Par le tri sélectif, vous favorisez le recyclage ou toute autre forme de récupération de vos anciens appareils. Ainsi vous évitez que des substances éventuellement polluantes nuisent à l'environnement.

(NL) Veiligheidsinstructie! Direct aansluiten aan een stopcontact zonder aarding met, veiligheidsschakelaar ≤ 30 mA. Voor onderhoudswerkzaamheden de netstekker uittrekken. Apparaat voor de afdanking mag niet meer mogelijk/bruikbaar maken. **Verwijdering van oude toestellen:** Indien een die gekenmerkt zijn met het symbool hiernaast, mogen niet via het huishoudelijke afval verwijderd worden. U bent erbe verplicht zulke oude elektro- en elektronische toestellen gescheiden te verwijderen. Vraag uw gemeente inlichtingen over de mogelijkheden van de geregelde verwijdering. Met de geschiedse verwijdering biedt u oude toestellen aan voor recyclage of andere vormen van hergebruik. Op die manier helpt u de voorkomen dat eventueel belastende stoffen in het milieu zrechtkomen.

(DK) Sikkerhedsoplysning! Skal tilslutnes direkte til jordes stikdåse med HF-afbryder ≤ 30 mA. Inds stikket ad fire afb servicemæssige. Apparatet skal bortskaffes således, at det ikke længere kan bruges. **Bortskaffelse af brugte apparater:** Apparater, som er forsynet med nedenstående symbol, må ikke bortskaffes med det normale husholdningsaffald. Du er forpligtet til at bortskaffe brugte el- og elektronisk apparater separat. Tilpasl derde kommune given oplysning om muligheder for regulær bortskaffelse. Gennem den særskilte bortskaffelse recycles de brugte apparater eller giver genbrug i en anden form. Dermed undgås, at evt. skadelige stoffer påvirker miljøet.

(GB) Safety Instruction. Connect directly to a shockproof socket with a fault current safety switch ≤ 30 mA. Pull the mains plug before doing any maintenance work. It is absolutely essential to ensure that the device is disposed of in a state from which it cannot be operated. **Disposal of old devices:** Devices that are marked with the following sim must not be discarded in household garbage. You are obligated to dispose of such old electrical and electronic devices separately. Please check with your local authorities for availability of a disposal facility. Separate disposal of such old devices ensures that they can be recycled or reused in another way. Therefore, you are helping to protect the environment from hazardous materials.

(I) Avvertenza di sicurezza! Collegare direttamente a presa schuko con interruttore differenziale da 30 mA. Prima di eseguire lavori di manutenzione disinserire la spina. Smaltire l'apparecchio solo in stato non operabile. **Eliminazione di apparecchi obsoleti:** Gli apparecchi contrassegnati con il simbolo indicato a fianco non possono essere eliminati insieme ai rifiuti domestici; è fatto inoltre obbligo al proprietario di eliminare a parte i vecchi apparecchi elettrici ed elettronici. Vi preghiamo di informarvi presso il Comune o apparteneenza sulle modalità di eliminazione previste dalla normativa. In base allo smaltimento differenziato sarà necessario avviare gli apparecchi obsoleti al riciclaggio o ad altre forme di recupero. In tal modo contribuirete ad evitare che vengano immesse nell'ambiente sostanze potenzialmente nocive.

(E) ¡Indicaciones de seguridad! Conectado directamente a la base de enchufe con toma de tierra con un interruptor diferencial de ≤ 30 mA. Previos trabajos de mantenimiento se ha de extraer la clavija de red. Estorbe el aparato de forma que no pueda volver a funcionar. **Eliminación de aparatos usados:** Aquellos aparatos que estén marcados con el símbolo que aparece a continuación, no pueden ser eliminados en la basura doméstica. Está obligado a eliminar los restos de aparatos usados eléctricos y electrónicos por separado. Infórmese en su municipio sobre las posibilidades de eliminación regulada de residuos. Al separar los desechos, se incorporarán los aparatos usados al reciclaje u otras formas de recuperación. De esa forma, contribuirá a evitar que las sustancias que puedan ser perjudiciales contaminen en el medio ambiente.

(P) Indicação de segurança! Ligar directamente na tomada de contacto de segurança com interruptor de protecção contra corrente de falha ≤ 30 mA. Antes da realização de trabalhos de manutenção, retirar a ficha de rede. É absolutamente necessário eliminar o aparelho de forma inoperável. **Eliminação de aparelhos velhos:** Os aparelhos assinalados com o símbolo ao lado, não podem ser eliminados no lixo doméstico. Você é obrigado a eliminar, separadamente, estes aparelhos eléctricos e electrónicos velhos. Por favor informe-se junto do seu município sobre as possibilidades da eliminação regulamentada. Com a eliminação regulamentada, Você leva os aparelhos velhos à reciclagem ou outras formas de reutilização. Assim, Você ajuda a evitar, em certas circunstâncias, que as substâncias possíveis poluentes no meio ambiente.

(N) Sikkerhetsanvisning! Kobles direkt til jordet stikkontakt med jordfeilbryter ≤ 30mA. Før vedlikeholdsarbeid skal støpselet trekkes ut. Apparatet skal gjøres ubrukbart før det kastes. **Bortfrakting av gamle apparater:** Det er ikke tillatt at apparater som er merket med symbolet som er vist nå sluttet blir fraktet bort sammen med husholdningsavfallet. Du er forpliktet til å transportere slike gamle elektro- og elektroniske apparater bort separat. Du informerer deg vennligst hos din kommune om muligheterne for en lovlig bortfrakting. Med den sikre bortfrakningen tilfører du de gamle apparatene resirkulasjonen. Dermed hjelper du å bl.a. til med å unngå at belastende stoffer farer til miljøet/overskrifting.

(SLO) Navodilo glede varnosti! Priključite v varnostno vtičnico z zaščitnim stikalom za okvarni tok ≤ 30 mA. Pred vzdrževanem električni vtič potegnite iz vtičnice. Neuporabno narediti oziroma onemogočiti, da je ne bo mogoče vklopiti nz. Zagotovo. **Odstranjevanje odpadnih izdelkov:** Aparatov, označenih z naslednjim simbolom, ni dovoljeno odstranjevati skupaj z gospodinjskimi odpadki. Take neuporabne električne in elektronske naprave je uporabnik dolžan ločeno. Prosimo, da se pri svoji občini pozanimate o možnosti pravilnega odvoza takih odpadkov. Z ločenim odstranjevanjem se neuporabni aparati recikelirajo ali drugače ponovno predelajo. S tem pripomorete k temu, da odpadne snovi ne onesnažijo okolja.

(CZ) Bezpečnostní upozornění! Určeno k přímému zapojení do zásuvky s ochranným kontaktem a vypínačem pro nedostatečný proud ≤ 30 mA. Před zahájením údržby vytáhněte zástrčku. Po ukončení životnosti přístroj znicitelný tak, aby nemohl být dále používán. **Zneškodnění starého přístroje:** Přístroje, které jsou označeny vedle uvedeným symbolem, se nesmí zneškodňovat s domovním odpadem. Jste povinni takové staré elektrické a elektronické přístroje zneškodňovat zvlášť. Informujte se prosím ve Vaší obci o možnostech správného zneškodnění. U třídového odpadu dovedeme staré přístroje pro recyklaci nebo jinou formu využití. Tím šetříte pro zachování nebo jinou formu využití. Tím šetříte životního prostředí dostaly případné škodlivé látky.

(H) Biztonsági utasítás! Közvetlenül a védőérintkezős, érintésvédelmi áramlakatos ≤ 30 mA csatlakozó aljzatba kell csatlakoztatni. Karbantartási munkálatok el kell hárítani a hálózati csatlakozó aljzatból. A készüléket feltétlenül csak olyan kidobásra szabad alkalmazni az ártalmatlanítás/dobás alá. **készülék eltávolítása és ártalmatlanítása:** A mellékelt szimbólummal jelölt készülékek nem szabad a háztartási hulladékba dobni. A villamos és elektronikus készülékek a hulladékos kötelés megfelelő módon eltávolítani és ártalmatlanítani. Kérjük, érdeklődje meg a helyi hatóságokat! A szabályszerű ártalmatlanítás szerintem lehetőségeket. A szelektív eltávolítás és ártalmatlanítás lehetővé teszi az újrahasznosítást. Ezzel többek között elősegítheti az, hogy káros anyagok szennyezési a környezetet.

(SK) Bezpečnostné upozornenie! Pripojte priamo na elektrickú zásuvku s ochranným kolíkom s prúdovým chráničom ≤ 30 mA. Pred údržbárskymi prácami vytiahnite elektrickú zástrčku. Prístroj kladiteje nemožné/nepoužiteľné. **Likvidácia opotrebovaných prístrojov:** Prístroje, ktoré sú označené vedľajším symbolom, sa nesmú likvidovať s domovým odpadom. Ste povinný likvidovať takéto elektro a elektronické opotrebované prístroje oddelene. Informujte sa prosím v Vašej obci o možnostiach upravenej likvidácie. S odloženou likvidáciou uvedie opotrebované prístroje k recyklácii alebo inými formami opätovného využitia. Ferniľ ktorým zabráni tomu, aby podľa ktorých sú ďalšie ublížiť v životnom prostredí.

(PL) Wskazówka bezpieczeństwa! Podłączyć bezpośrednio do gniazda wtykowego z styczykiem ochronnym posiadającym wyłącznik ochronny prądowy ≤ 30 mA. Przed rozpoczęciem prac konserwacyjnych wyciągnąć wtyczkę. Usuwać przyrząd pozwalając w stanie niezdatnym do użytku. **Usuwanie starych przyrządów:** Przyrządy, które oznaczone są symbolem znajdującym się obok, nie mogą być usuwane razem ze śmieciami domowymi. Obowiązek ten Państwo jest osobne dostarczanie starych urządzeń elektrycznych i elektronicznych tego typu do specjalnych punktów zbiórczych. Niech Państwo zasięgną informacji w Waszej gminie o możliwościach zgodnego z prawem usuwania odpadów. Segregując odsetły dostarczają Państwo stare przyrządy do wyzyskiwania lub też innych form przetwarzania materiałowego odpadów. W ten sposób pomagają Państwo w zapobieganiu i rozprzestawienia się ewentualnie szkodliwych substancji do środowiska.

(RUS) Указание по мерам безопасности! Подключать непосредственно к штепсельной розетке с защитным контактом и защитным выключателем по току утечки ≤ 30 мА. Перед проведением любых работ по техобслуживанию отсоединить сетевой шнур от розетки. Утилизацию прибора проводить таким образом, чтобы его нельзя было использовать в нерабочем состоянии. **Указания по утилизации:** Приборы, которые помечены символом, изображенным рядом, нельзя утилизировать вместе с обычным домашним мусором. Также электрические и электронные приборы следует обязательно утилизировать отдельно. Мы рекомендуем Вам выяснить в коммунальных органах вашего населенного пункта, каким образом можно правильно утилизировать эти приборы и кто занимается их сбором и где находится ближайшее место сбора. При надлежащей утилизации в окружающую среду могут попасть вредные вещества.

(FIN) Turvallisuusohje! Laite on liitettävä suoraan turvapistorasiaan, jossa on viikivirtasuojakytkin ≤ 30 mA. Vedä pistoke ennen huoltotöitä. Ole laite käytöstä estämällä sen antamista jälkeisiksi. **Käytetyn laitteen hävittäminen:** Vieressä symbolia merkityt laitteet eivät saa heittää kotitalousjätteiden mukana. Tällaiset käytetyt sähkö- ja elektroniikkalaitteet tulee hävittää erikseen. Kysykää kunnanne viranstolta sähköisyn hävittämisen mahdollisuuksista. Erillisessä hävittämisessä käytetyt laite kierrätetään tai annetaan muilla tavoilla uudelleen. Näin autatte vähämmän m.m. kuormittavien aineiden joutumista ympäristöön.

(S) Säkerhetsanvisning! Anslut direkt till skyddsjordat uttag med felströmsskydd ≤ 30 mA. Dra före underhållsarbeten ut stickproppen från nätanslutning. Vid avfallshantering måste det under alla omständigheter vara omöjligt att driva instrumentet. **Avfallshantering av begagnade redskap:** Redskap som är märkade med bredvidstående symbol får inte avfallshanteras så att de hamnar i hushållsavfallet. Man är förpliktigad att avfallshantera oldana elektriska och elektroniska begagnade redskap separat. Vg. informera Dig hos Din kommun om möjligheterna till en reglerad avfallshantering. En separat avfallshantering betyder att begagnade redskap kommer till recycling eller andra former av återvinning. På detta sätt hjälper Du till att förhindra att eventuellt skadliga ämnen belastar miljön.

(HR) Napomena u vezi sigurnosti! Priključite izravno u utičnicu sa zaštitnim kontaktom i s mašinskim sklopkom ≤ 30 mA. Prije izvođenja radova održavanja izvucite mrežni utikač. Uređaj obvezno zbrinite u neupotrebljivom stanju. **Ispravna aparatelor vechi:** Aparatele marcate cu simbolul de alătura la cuvinul meniger este interzisă. Sunteți obligat să duceți aparatele electronice și electrice vechi la locul de colectare special amenajat. Vă rugăm să vă informați la primăria care sunt posibilitățile unei salubrizări reglementare. Cu o aranjare separată contribuiți la reciclarea și refolosirea aparatelor vechi. Astfel ajutați să se evite ca substanțe nocive să ajungă eventual în mediul înconjurător.

(RO) Instrucțiuni de siguranță! Se va conecta direct într-o priză cu contact de protecție și cu întrerupător automat de curent diferențial rezidual (GFCI), cu curent rezidual nominal ≤ 30 mA. Înainte de orice intervenție la lucrări de întreținere se va scoate din priză. Aparatul se va sărăcirea neapărat în stare nefuncțională. **Îndepărtarea/salubrizarea aparatelor vechi:** Este interzisă aruncarea la gunoiul menager a aparatelor marcate cu simbolul alăturat. Aveți obligația de a se debarasa separat aparatele electrice și electronice de acest tip. Pentru informații cu privire la posibilitățile de salubrizare reglementată adresați-vă administrației locale. Prin salubrizarea selectivă contribuiți la reciclarea aparatului dvs. vechi respectiv la alte forme ale valorificării acestuia. Astfel cu ajutorul dvs. se va evita - între altele - încărcarea naturii și a mediului înconjurător cu diferite substanțe.

HEISSNER GmbH · D-36339 Lauterbach · Schlitzer Str. 24 · D-36341 Lauterbach

Telefon +49 (0) 18 05-4 34 77 63 · Fax +49 (0) 66 41/86-2 99 · Internet: http://www.heissner.de · e-mail: info@heissner.de

(DK) (S) AILANTIS Kastrupvej 37 · DK-4100 Ringsted · Tel. ++45-57 60 06 06 · Fax ++45-57 60 06 83 · mail@ailantisdenmark.dk

(A) HEISSNER Austria · Obere Ried 27 · A - 1220 Wien · Tel. ++43 (1) 2582 690-10 · Fax ++43 (1) 2582 690-20 · www.heissner.at · fritz.bitterman@heissner.at

(CH) Heissner GmbH · Büro Schweiz · Matthof 6 · CH-6208 Oberkirch · Tel. ++41 (792) 415 636 · Fax ++41 (41) 9 218 384 · www.heissner.ch · rolf.schaffo@heissner.com

(NL) (B) Heissner Benelux B.V. · Tinus van der Sijdestraat 4 · NL-5161 CD Sprang-Capelle · Tel. ++31-416-54 47 39 · Fax ++31-416-54 34 36 · www.heissner.nl · a.vogel@heissner.nl

(CZ) (SK) (H) (RO) (SLO) Heissner CZ s.r.o. · Husova 435 · CZ-26101 Příbram VI - Březové hory · Tel. ++420-318-62 07 22 · Fax ++420-318-62 86 47 · www.heissner.cz · info@heissner.pb.cz

(GB) Heissner UK Ltd. · Unit 1, Leofric Court, Leofric Business Park, Progress Way, Binley, Coventry, CV3 2 NT, UK · Tel. ++44 (24) 76 88 15 00 · Fax ++44 (24) 76 44 54 91 · www.heissnerco.uk · sales@heissnerco.uk

(PL) HEISSNER Polska · ul. Naleczowska 33/35 · PL -02-922 Warszawa · Tel. ++48-22-4 24 52 43 · Fax ++48-22-8 42 06 35 · www.heissner.de · k.samdominski@heissner.pl

(RUS) OOO HEISSNER Rus · Kosakova 6, Office 205 · RUS-105064 Moskau · Tel. ++7-095-7 39 92 30 · Fax ++7-095-9 17 46 38 · www.heissner.ru · igorbelchich@hotpost.ru

(E) (P) MASTER RIEGO S.A. · C/Eli Nogal nº3, Poligono Industrial Los Nogales · E-28110 Algete Madrid · Tel. ++34-91-6 28 07 92 · Fax ++34-91-6 28 28 05 · www.masterriego.es · slozar@masterriego.es

(FIN) OGASHI OY · P.O. Box 33 · FIN-00751 Helsinki · Tel. ++358-207-41 38 80 · Fax ++358-9-3 47 30 06 · www.heissner.de · ogashi@ogashi.fi

(TR) Ayhavuz Mak.Tes.San. ve Tic.Ltd.Sti. · İnönü Cad. Turaboğlu Sok. Sümko A4 Blok No: 3/1 · Kozyatağı · TR-34736 İstanbul · Tel. ++90 216 464 22 78 · Fax ++90 216 464 39 85 · www.heissner.de · aaydostu@ayhavuz.com.tr

(F) (I) (LV) (LT) (L) (N) (HR) HEISSNER GmbH · Schlitzer Straße 24 · D-36341 Lauterbach · Tel. ++49 (0) 18 05/43 47 76 · Fax ++49 (0) 66 41/86 29 99 · www.heissner.de · info@heissner.de