помпы, дате, занесенной в гарантийную карту. Выше/ниже указанные условия не исключают, не ограничивают и не приостанавливают права покупателя являющихся последствием несоответствия товара с договором.

ИНСТРУКЦИЯ ЗА УПОТРЕБА

BG

УПОТРЕБА

Серията *TURBO***FILTER** – вътрешни филтри за новаторско решение за тези нужди, които изискват уред за силно, мощно филтриране в малко отделение. Филтрите осигуряват химично, механично и при правилна употреба биологично филтриране. Снабдяването на водата с кислород става:

- чрез инженерно възбуждане на водната повърхност
- чрез входната тръба за въздух (6) която служи за връщане на водата
- чрез потопеното отделение – тръбата само да стърчите над водата и въздух към дъното на ротоорното отделение (А) – въздуха автоматично ще бъде засмукан в ротоорното отделение и ротора ще напрани много фини въздушни мехурчета, които ще се смесят с изтичането на водата.

Механично филтриране става чрез използването на филтъри дунарпен с голяма плътност. Ако не почиствате редовно, тяа ще спомогне за създаването на силно бактериално замърсяване, което допринася за биологичното филтриране. Всеки пъ когато е необходимо биологично филтриране, използвайте само декорираща вода със стайна температура за изливане на фуниерата. Биологичното филтриране ще бъде отговорно за нитрати (21) суровинен (20), горяни капак на филтъра (19) и решетъка на филтъра кутия (22), които предпазват ребата и растенията от засмукване ив отделението. Филтъра кутия (21) се пълни със **ZeoWonder** – натурен минерал подобен на природен минерал, така се осигурява важна химична и биологична дейност. Този филтриращ елемент осигурява активност на зеолита и отстранява токсите метали и органични вещества от аквариумната вода. Освен това неговата естествена порста структура, създава идеална среда както за аеробно така и за анаеробно филтриране. За повишаване нивото на зеолитна активност заменете **ZeoWonder** месечно. Филтъра кутия (21) и филтърната дунарпен (12) могат да бъдат свързани поспоредствено. Аксесоара зелоа тръба (продава се отделно) позволява свързването на двоен филтърен дунарпен и филтърна кутия. Иведа да се използва и за допълнителна или друг филтриращ елемент като **ZeoCarbon**, **CarboMax** или **CeraMax*.** Комплектна размер, добриет дебит, двойнита филтриراща спиця, лесната поддръжка, простата конструкция правят *TURBO***FILTER** идеалнит модел филтри за хаса потребител. Тези филтри са подходящи за ребата с аквариум, никакви други уредове не се разрешават от производителя.

ИНСТРУКЦИИ ЗА БЕЗОПАСНОСТ

Помните от серията *TURBO***FILTER** са произведени съгласно всички настоящи стандарти за безопасност. Преди да извършвате каквато и да е дейност по поддръжка, изключете и от електрическата мрежа. Не ребата да монтирате помпата, ако има механична повреда, ако напрежението ребата или кабел. Кабел не трябва да се замества или поправя и не трябва да се монтира ключ и кабел. В случай на повреда на кабела, сменете цялата помпа. Помпите от тази серия трябва да бъдат потопени изцяло ив водата, не трябва да работят на сухо. Помпите могат да експлоатат за течности с температура до 35°C (98°F) и никакви запалими материали или хранителни вещества не трябва да се изпомпват с тях.

МОНТАЖ И РЕГУЛИРАНЕ

Филтъра трябва да се постави в аквариума така че, да е изцяло потопен ив водата. Спокоите фитъра на основата (16) и регулирайте (17), с помощта на щифтовете (18) докато ивтеглите **MAGNETO** – магнитнит дръжка (*24 – продава се отделно), за да го стоите ребо. Магнитнит дебеит отмахвате бодро помпата ив аквариума ив аквариума. Количеството на дебита може да се наглася с регулатора (9). С помоща на регулатора за въздух (14) може да се регулира количеството въздух. Посоката на водния поток може да се промени с дефлектора (7), катто е чрез иведа регулирането на ротоорния отделение (5) (когато катаме на отделението е сваен – (8) за *TURBO***FILTER 650** и *TURBO***FILTER 1100**).

ПОСТАВЯНЕ НА ФИЛТРИРАЩИТЕ ЕЛЕМЕНТИ, ПОДДРЪЖКА

Най-чистата причина за намаляване или спиране на водния поток е замърсяването на филтърната дунарпен (12). За да почистите филтъра, изключете щепселите на филтърната дунарпен, измийте го с декорираща вода на стайна температура. Изядете го някоиш пъти докато ивтечете от отпадъците падат. Честота на почистване зависи от био-натоварването, количеството отпадъци, и остатъци от растения. Филтърното отделение (21) може да се напълни с различни химични или биологични филтриращи елементи. За да смените филтриращите елементи сваете капака от ротоорния ще дебита (9), сваете капака на отделението (19), изхвърлете старите филтриращи елементи и ги замените с нови.

*TURBO***FILTER** – филтри имат елементите малки, които изисква само минимална поддръжка. Месечно ротора (2) трябва да се сваи от ротоорното отделение (5) и растежа на бактериите ще се преустанови. За да осъществите това, следвайте долупосочените упътвания:

*TURBO***FILTER 350:**

- Сваете филтърна дунарпен (12), филтърната кутия (21) и удължителната тръба (11), сваете ротоорния на потона (9) катто завъртите, сваете капака на ротоорното отделение (8), сваете ротоорното отделение (5) ротоорното въртене, сваете ротора (2), почистете го и ротоорното отделение (8) в топото на мотора (1). Изпомвайте Q-ч чиа салфетка за натрупаната тиня и след това поставете всичко по обратния ред.

*TURBO***FILTER 1100:**

- Сваете филтърна дунарпен (12), филтърната кутия (21) и удължителната тръба (11), сваете регулатора на потона (9) катто завъртите, сваете капака на ротоорното отделение (8), сваете ротоорното отделение (5) катто го завъртите, сваете ротора (2), с неговите ос (4) и основи (3), почистете ротора (2) и ротоорното отделение (8) в топото на мотора (1). Изпомвайте Q-ч чиа салфетка за натрупаната тиня и след това поставете всичко по обратния ред; поставете една от гумичките (3) на ося и я поставете в топото на мотора (1), поставете и другата гумичка (3) на ротора, в капака на ротоорното отделение (19). Обърнете внимание, че ося (4) трябва да е поставена на гумичката (3) в капака на ротоорното отделение (5).

След като ротора (2) е поставен на ося (4) трябва да се върти свободно.

ДЕМОНТАЖ И УТИЛИЗАЦИЯ

Изхабените електрически и електронни уреди не бива да се изхвърлят в контейнерите за отпадъци. Разделното събиране и правилното утилизиране на тоз тип отпадъци помага в опазването на ресурсите на околната среда и дава възможност да се избегне отрицателното влияние върху здравето и околната среда, произтичащо от замърсяването представляваща опасност. Потребителят е задължен да достави изхабения уред в специализиран пункт за събиране на такива уреди, където той ще бъде приет безплатно. Информация за тоз пункт можете да получите от местните власти или можете да попитате в търговския пункт или сервиза на производителя.

ГАРАНЦИОННИ УСЛОВИЯ

Производителят дава 24 месеца гаранционен от датата на покупка. Гаранцита покрива само повреди причинени то дефектни материали или монтажни грешки, не покрива повреди вызникали при неправилна употреба на уреда или причинени извършени от клиента. В случай на рекламация по реемо на гаранцита, моля изпратете гаранционната карта полнена и подписана от продавача, заедно с повредената помпа на адреса на производителя или дистрибутора. Условие за признаване на гаранцита е съхраняе на дата на производство на корпуса на помпата и датата вписана на гаранционната карта. Настоящите гаранционни условия не изключват, не ограничават и не прекъсват правата на купувача, произтичащи от несъответствието на стоката с договора.

HASZNÁLATI ÚTMUTATÓ

HU

RENDELETÉS

A *TURBO***FILTER** tipusorozatba tartozó akvárium szűrőszivattyúk az akvárium vízének keringtetésére, tisztaságára és egészségére szolgálnak. A víz levegőztetésének több módja is van:

- intenzív vízmozgatás a víz felszínén,
- a kimenet/szűrőcső (8) lógóvízjáróval,
- belső levegőztetés – e célból a (13) levegőtömlőt ki kell csatlakoztatni az (A) bemenetű nyílás közepén lévő csonkra – ekkor a levegőt a szivattyú önmúködően beszívja és pici(ny) legbuborékokra vele szét. Ez a levegőztetési módszer különösen jól alkalmazható a tengervízű akváriumok hőmérsékletéséhez.

A mechanikai szűrés feladatát a szívacsőbetét lát el. A tartozékok között egy biológiai-kémiai szűrő modul is van, amely az alsó szűrőkamrát (4 - a (20) szitakosár), a (19) fedélből, valamint a (22) bemenetű rácsből áll. Ez utóbbi megakadja a növények és halak beszívását a szűrő belsejébe. A (21) szűrőkazettát zeolit és aktív szén keverékével – **ZeoCarbon** – töltötték fel. A zeolit porózus szerkezetének köszönhetően kedvező a nitrifikáló baktériumoknak, amelyek előségtik a nitrát átalakulásokat az akváriumban, míg az aktív szén abszorbeálja a káros kémiai vegyületeket. A szűrő (vagy szivattyú) élettartama lehetővé teszi más szűrőközegek alkalmazását is, pl. **BioCeraMax** - kerámia, **ZeoWonder** – zeolit, **CarboMax** - aktív szén. Pótlólagosan vásárolhatók kompletti szűrőburkolatok, szívacsőbetét és a **TURBOSET** csőszerelési készlet, melyeket például a csomagolóson látható módon lehet összeállítani.

A BIZTONSÁGOS HASZNÁLAT FELTÉTELEI

A *TURBO***FILTER** tipusszalámba tartozó szűrőszivattyúk megfelelnek a jelenleg érvényes biztonsági szabványoknak. Az alkalmazás megkezdése és a gépkezelés megkezdése szükséglik kapcsolja le áramellátó, mielőtt kezelnél a vízbe nyúl (pl. üzem behelyezés, szűrőcsere vagy tisztítás céljából). Mechanikailag sérült, pl. repedt szivattyút, vagy olyant, amelyiknek meghibásodott a csatlakozó zsinórja, nem szabad üzembe helyezni. A csatlakozó vezetéket sem kicserélni, sem megjavítani nem szabad, és kapcsolónak vagy közös csatlakozónak a vezetékre való felszerelése ugyancsak nem engedhető meg. A vezeték sérülése esetén az egész szivattyút ki kell cserélni. Biztosítani kell, hogy a szivattyú állandóan víz vegye körül, és semmiszerre ne szabad víz nélkül működtetni. A *TURBO***FILTER** tipusú szűrőszivattyúk csak helységekben és 35°C-nál nem magasabb hőmérsékletű folyadékokhoz használhatók. *FIGYELEM:* A *TURBO***FILTER** tipusú szűrőszivattyúk csak akváriumokban alkalmazhatók!

ÜZEMBEHELYEZÉS ÉS SZERELÉSI UTASÍTÁS

A szűrőt teljesen be kell meríteni az akvárium vízébe. A (16) aljzat a (17) szívókorongokkal, a (18) kiszabadítókat és a (15) fogantyúkat tartó szivattyúrészt, vagy a pótlólagosan vásárolható (24*) mágneses fogantyút alkalmazva lehetővé teszi a szűrő gyors és kényelmes felfüggesztését tetszőleges magasságban, a vízoszlop erősége és a (9) szabályzó elfordításával szabályozható. A (14) légszabályozó forgatógombjával a levegőztetés is szabályozható. A vízsugár irányát a (7) terelővel, valamint a (5) szivattyúkamra elfordítása útján a kívánt módon beállíthatod. Ehhez a *TURBO***FILTER 650** és a *TURBO***FILTER 1100** pontosan olyan kell venni a (8) kamrakulcsot.

SZŰRŐBETÉT TISZTÍTÁSA , KARBANTARTÁS

A szűrőtisztesítmény csökkenésének leggyakoribb oka a (12) szűrőbetét elszennyeződése. Ennek kitisztításhoz a szűrőszivattyút le kell választani a villamos hálózatról, kivenni az akváriumból, a (12) szívacsőt le kell venni a (10) szívócsőről, és alóbbiari folyó vízben. Az átöblítés gyakorisága a víz szennyeződésének mértékétől függ, és ezt a műveletet akkor kell elvégezni, amikor az szivattyúzási teljesítmény észrevehetően lecsökken. A legtermészetesebb biológiai-kémiai szűrés biztosítása céljából a ZeoCarbon szűrőbetétet legalább havonta egyszer ki kell cserélni.

A *TURBO***FILTER** sorozatú szűrőszivattyúkat vízhatlan szinkronmotor hajtja, melynek karbantartása nem nagy igényű. Havonta legalább egyszer ki kell tisztítani a szivattyúkamrát. Ehhez a következők szerint kell eljárni:

*TURBO***FILTER 350 esetében:**

- levenni a (6) injektort a (7) vízsugár terelővel együtt, egy-egy elfordító mozdulattal levenni a (9) teljesítményszabályozót és az (5) szivattyúkamrát, kivenni a (2) forgórészt, óvatosan megtisztítani a (2) forgórészt és az (1) szivattyútesben a forgórész fészket, ezután a szivattyút fordítsd szerrendben összerakni.

*TURBO***FILTER 650 esetében:**

- egy elfordító mozdulattal levenni a (9) teljesítményszabályozót, levenni a (8) kamrakulcsot és a (6) injektort a (7) vízsugár terelővel együtt, elfordítva levenni az (5) szivattyúkamrát, kivenni a (2) forgórészt, a vízsugár megtisztítani a (2) forgórészt és az (1) szivattyútesben a forgórész fészket, ezután a szivattyút fordítsd szerrendben összerakni.

*TURBO***FILTER 1100 esetében:**

- egy elfordító mozdulattal levenni a (9) teljesítménycsavarját, levenni a (8) kamrakulcsot és a (6) injektort a (7) vízsugár terelővel együtt, elfordítva levenni az (5) szivattyúkamrát, kivenni a (2) forgórészt a (4) tengelytűvel és a (3) tengelyfészekkel együtt, óvatosan megtisztítani a (2) forgórészt és az (1) szivattyútesben a forgórész fészket, ezután egyik (3) tengelyfészket ráhelyezni a tengelybe és bedugni a helyére az (1) szivattyútesben, a másik (3) tengelyfészket úttkőzéig bedugni az (5) szivattyúkamra központi fészkébe, a (2) forgórészt ráhelyezni a tengelyre, és felhelyezni az (5) szivattyúkamrát. Előzően figyelem fordítandó arra, hogy a (4) tengely beletaláljon az (5) szivattyúkamrában levő (3) tengelyfészekbe.

Felhelyezve a (2) forgórészt a tengelyre, annak minden ellenállás nélkül kell forognia.

KISELEJTEZÉS ÉS ÚJRAHASZNOSÍTÁS

Az elhasználódott elektromos és elektronikus készülékek a háztartási szemétbe nem szabad kidobni. Az ilyen tipusú hulladékok elkülönített gyűjtése és helyes újrahasznosítása hozzájárul a természetes környezet értékének a védelméhez, és lehetővé teszi az egészségükre gyakorolt negatív hatások elkerülését, melyek a hulladékokkal való nem megfelelő bánásmód veszélyeztethetne. A felhasználó felel az elhasznált készülékek egy speciális gyűjtőhelyére való elviteléhez, ahol azt térítésmentesen átveszik. Az ilyen gyűjtőhelyről információ nyerhető a helyi önkormányzati szervekből, az eladás helyén, vagy a gyártó szervizében.

GARANCIAFELTÉTELEK

A gyártó a vásárlástól számított 24 hónapos garanciát biztosít. A garancia kiterjed a gyártó hibájából felmerülő meghibásodásokra, azaz a szerelési és anyaghibákra. Nem vonatkozik a nem megfelelő kezelésből vagy a helytelenül állat végzett átalakításokból eredő meghibásodásokra. Garanciális javítás céljából küldje el a berendezést - az eladó által kitöltött garancialappal együtt - a gyártó vagy a magyarországi forgalmazó címére. A garancia elismerésének feltétele a szivattyúsztern és a garanciavelen feltüntetett gyártási dátum. A condicja de rechondicionarea da garantia é a concordância da data de produção, gravada no suporte da bomba, com a data inscrita na carta de garantia. Az ipsemére condições não excluem, não limitam nem suspendem os direitos do consumidor resultantes da não conformidade da mercadoria com o contrato.

MANUAL DE INSTRUÇÕES

PT

DESTINAÇÃO

Os filtros internos *TURBO***FILTER** são uma solução inovadora para casos em que é necessário uma filtragem significativa num espaço pequeno. Os filtros *TURBO***FILTER** Garantem uma filtragem mecânica, química e biológica da água quando correctamente utilizados.

Oxigenação da água ocorre por:

- Agitação intensa da superfície da água
- Através da abertura de ar (6) inserida no tubo de retorno da água.
- Ar é inserido na câmara do rotor (A) através do tubo de ar (13) ligado à conexão da turbina (A) – ar será automaticamente inspirado para a câmara e ocorre a formação de bolhas de ar muito pequenas, as quais se irão misturar com a saída de água.

A filtração mecânica ocorre através do uso de uma esponja de elevada densidade. Se não for excessivamente limpa, o curtucho suporta uma população bacteriana grande para uma filtragem biológica. Sempre que uma filtragem biológica for necessária, certifique-se que a esponja, que fica no clorro, a temperatura ambiente para lavar a esponja. Um filtro bio-químico constituído por uma câmara de filtragem (20) com grelha (22), tampa (19) e fecho (21), o qual previne que peixes e plantas sejam inspirados para o interior da câmara. A câmara de filtragem (20) vem com **ZeonOer**, um meio de filtragem de quartzo natural o qual providencia uma filtragem química e biológica fantástica. Este meio de filtragem natural retira metais pesados e material orgânico da água do aquário. Adicionalmente o tamanho dos poros presentes criam um ambiente ideal quer para uma filtragem aeróbia quer uma filtragem anaeróbia. Para um melhor funcionamento, substitua o **ZeoWonder** mensalmente. A câmara de filtragem (20) e o cartucho (21) podem ser ligados em série. Um conjunto duplo acessório (vendido separadamente) permite a junção de cartuchos de filtragem duos e câmaras de filtragem. Uma variedade de outros meios de filtragem tal como o **ZeoCarbon** e **CeraMax** podem ser utilizados. Tamanho compacto, um fácil regulável, opções de filtração variadas, facilidade de manutenção e uma construção simples fazem dos filtros *TURBO***FILTER** os filtros ideais. Filtros *TURBO***FILTER** têm sido estudados para uso exclusivo em aquários.

CONDIÇÕES DE UTILIZAÇÃO SEGURA

Os *TURBO***FILTER** são produzidos de acordo com todas as normas de segurança actualmente existigidas. Antes de cada operação vinculada com o filtro como montagem, limpeza e conservação, este deve ser desligado da rede eléctrica. Não deve colocar o filtro em funcionamento se este estiver mecanicamente, como por exemplo com uma rachadura, ou que esteja danificado o fio eléctrico de ligação. Em caso de danificação do fio eléctrico de ligação, substituir a bomba toda. *TURBO***FILTER** devem ser colocados, imprescindivelmente, dentro de água e não devem funcionar a seco. *TURBO***FILTER** podem ser utilizados em líquidos a temperaturas até 35°C. Não bombear qualquer líquido inflamável ou alimentos através deles.

FUNCIONAMENTO

A bomba é colocada no fundo do aquário de modo a estar completamente submersa em água. Pode colocar o filtro num fixador (16) com ventosas (17) e mola (18), ou pode adquirir um **MAGNETO** como acessório adicional (*24 – vendido separadamente) e pendurar o filtro. O **MAGNETO** facilita a rápida colocação do filtro em qualquer lugar no aquário. O volume de fluxo de água pode ser ajustado com o regulador de fluxo (9). Com ajuda do regulador da saída de ar (14) a quantidade de ar inspetada pode ser ajustada. A direcção do fluxo de água pode ser ajustada com o deflector (7) tal como pela rotação da câmara da turbina (5) (quando a cobertura da câmara é retirada (8) no *TURBO***FILTER 650** e *TURBO***FILTER 1100**).

MANUTENÇÃO

A razão principal para uma redução no fluxo de água é um cartucho de filtragem obstruído (12). Para limpar o cartucho, desligue a ficha da tomada, retire o cartucho, lave em água, livre de clorro, a temperatura ambiente. Lave até a água ficar transparente. Dependendo do nível de sujidade do cartucho. A frequência de lavagem é estritamente dependente da quantidade de material orgânico presente. A câmara de filtragem (20) pode ser cheio com uma grande variedade de meios de filtragem quimicos ou biológicos. Para substituir o meio de filtragem retire o regulador de fluxo (9), a cobertura da câmara (19), retire o meio antigo e substitua com meio novo.

Filtros *TURBO***FILTER** utilizam um motor à prova de água que requer o mínimo de manutenção. Mensalmente, a turbina (2) deve ser retirada da câmara da turbina e os resíduos removidos. Para conseguir isto siga os passos descritos abaixo:

Para *TURBO***FILTER 350:**

- Retire o cartucho (12), câmara de filtragem (20) e o tubo (11). Retire o regulador de intensidade (9) rodando-o, a cobertura da câmara do motor (8), retire o encaixe da turbina (5) rodando-o, e retire a turbina (2). limpe-se a câmara da turbina e o resíduos removidos. Utilize uma toalhita para retirar qualquer lixo acumulado. Volte a colocar tudo novamente.

Para *TURBO***FILTER 650:**

- Retire o cartucho (12), câmara de filtragem (20), e o tubo (11), retire o regulador de intensidade (9) rodando-o, a cobertura da câmara do motor (8), retire o encaixe da turbina (5) rodando-o, retire a turbina (2). limpe-se a câmara da turbina e o resíduos removidos (1). Utilize uma toalhita para retirar qualquer lixo acumulado. Volte a colocar tudo novamente.

Para *TURBO***FILTER 1100:**

- Retire o filtro (12), câmara de filtragem (20), e o tubo (11), retire o regulador de intensidade (9) rodando-o, a cobertura da câmara do motor (8), retire o encaixe (5) rodando-o, retire a turbina (2). como veio (4) e os suportes (3), limpar cuidado el rotor (2) e os suportes (3), limpar cuidado el rotor (2) e o eixo (4) y los asientos (3), limpar cuidado el rotor (2) y el asiento de rotor (8) en la caja (1), y la cubierta del rotor (5). Utilize uma toalha para retirar qualquer lixo acumulado. Volte a colocar tudo novamente.

Para *TURBO***FILTER 1100:**

- Retire o filtro (12), câmara de filtragem (20), e o tubo (11), retire o regulador de intensidade (9) rodando-o, a cobertura da câmara do motor (8), retire o encaixe (5) rodando-o, retire a turbina (2). como veio (4) e os suportes (3), limpar cuidado el rotor (2) e os suportes (3), limpar cuidado el rotor (2) y el asiento de rotor (8) en la caja (1) y la cubierta del rotor (5). Utilize uma toalha para retirar qualquer lixo acumulado. Volte a colocar tudo novamente: insira um dos assento (3) no eixo e coloque-o cuidadosamente no corpo do motor (1), insira o outro assento do eixo (3) no encaixe (5), coloque a turbina no eixo e volte a colocar o encaixe (5). O eixo (4) deve encaixar no assento (3), e este no encaixe (5). Após encaixar a turbina (2) no veio (4), esta deve rodar livremente.

DESMONTAGEM E DESUSO

É proibido a colocação de equipamento eléctrico no caixote do lixo. O correcto depósito destes lixos leva a preservação do ambiente naturale evita infelizes negativas na saúde a qual pode ser prejudicada pelo tratamento inadequado deste lixo. O utilizador é responsável pela entrega do produto usado num ecoponto especializado aonde os equipamentos serão aceites sem custos. Pode obter informação sobre a localização destes ecopontos através da sua autoridade local.

CONDIÇÕES DE GARANTIA

O produtor concede garantia por um período de 24 meses, contados a partir da data de compra. A garantia abrange os defeitos surgidos por culpa do produtor, isto é: defeitos de material ou erros de montagem. Não abrange os defeitos surgidos em decorrência de uso indevido ou operação não prevista no pela realização de modificações por parte do comprador ou de falta de limpeza. Com o fim de realizar o concerto, o aparelho deve ser enviado, juntamente com a carta de garantia preenchida pelo vendedor, para o endereço do produtor. A condição de reconhecimento da garantia é a concordância da data de produção, gravada no suporte da bomba, com a data inscrita na carta de garantia. As presentes condições não excluem, não limitam nem suspendem os direitos do consumidor resultantes da não conformidade da mercadoria com o contrato.

ISTRUZIONI PER L'USO

IT

CARATTERISTICHE

Il filtro interno della serie *TURBO***FILTER**, che avete acquistato, serve a pompare, purificare e ossigenare l'acqua dell'acquario. L'ossigenazione dell'acqua avviene attraverso:

- il movimento interno dell'acqua alla superficie,
- il capuccio ossigenante (6) posto sul condotto di uscita,
- l'ossigenazione all'interno della camera del rotore – a tale scopo è necessario utilizzare il tubo per l'aria (13) e collegarlo al tubo di giunzione interno al condotto di scarico (A) – l'aria è automaticamente aspirata nella camera e si suddivide in piccole bolicine. Questo metodo di ossigenazione è particolarmente indicato per gli schiumatori degli acquari marini.

Il filtraggio meccanico dell'acqua avviene grazie all'utilizzo di un rivestimento filtrante realizzato in spugna. Nel sistema si trova anche un modulo filtrante biochimico, composto dal contenitore del filtro (21) le reticelle (20) il coperchio del filtro (19) e la protezione del condotto di entrata, che impedisce l'aspirazione di vegetali o pesci all'interno del contenitore. Il contenitore è riempito con una miscela di zeolite e carbone attivo, **ZeoCarbon**. La zeolite porosa aiuta a sviluppare batteri nitrificanti che si dividono en burbujitas. Este método de aireación es muy útil sobre todo en espumadores de acuarios de agua de mar.

La filtrazione meccanica avviene attraverso l'uso di una spugna di elevata densità. Se non è per eccessivamente limpa, o curtucho suporta una população bacteriana grande para uma filtragem biológica. Sempre que uma filtragem biológica for necessária, certifique-se que a esponja, que fica no clorro, a temperatura ambiente para lavar a esponja. Um filtro bio-químico constituído por uma câmara de filtragem (20) com grelha (22), tampa (19) e fecho (21), o qual previne que peixes e plantas sejam inspirados para o interior da câmara. A câmara de filtragem (20) vem com **ZeonOer**, um meio de filtragem de quartzo natural o qual providencia uma filtragem química e biológica fantástica. Este meio de filtragem natural retira metais pesados e material orgânico da água do aquário. Adicionalmente o tamanho dos poros presentes criam um ambiente ideal quer para uma filtragem aeróbia quer uma filtragem anaeróbia. Para um melhor funcionamento, substitua o **ZeoWonder** mensalmente. A câmara de filtragem (20) e o cartucho (21) podem ser ligados em série. Um conjunto duplo acessório (vendido separadamente) permite a junção de cartuchos de filtragem duos e câmaras de filtragem. Uma variedade de outros meios de filtragem tal como o **ZeoCarbon** e **CeraMax** podem ser utilizados. Tamanho compacto, um fácil regulável, opções de filtração variadas, facilidade de manutenção e uma construção simples fazem dos filtros *TURBO***FILTER** os filtros ideais. Filtros *TURBO***FILTER** têm sido estudados para uso exclusivo em aquários.

CONDIÇÕES DE UTILIZAÇÃO SEGURA

Os *TURBO***FILTER** são produzidos de acordo com todas as normas de segurança actualmente existigidas. Antes de cada operação vinculada com o filtro como montagem, limpeza e conservação, este deve ser desligado da rede eléctrica. Não deve colocar o filtro em funcionamento se este estiver mecanicamente, como por exemplo com uma rachadura, ou que esteja danificado o fio eléctrico de ligação. Em caso de danificação do fio eléctrico de ligação, substituir a bomba toda. *TURBO***FILTER** devem ser colocados, imprescindivelmente, dentro de água e não devem funcionar a seco. *TURBO***FILTER** podem ser utilizados em líquidos a temperaturas até 35°C. Não bombear qualquer líquido inflamável ou alimentos através deles.

MONTAGE Y AJUSTES

Hay que colocar el filtro en el acuario de manera que este completamente sumergido en el agua. El soporte (16) con ventosas (17), el empalme (18) y el colgador (19) se pueden adquirir como accesorio (opcional) (*24), permite colgar el filtro en cualquier altura de manera rápida y fácil. El ajuste de caudal se realiza dando vueltas al regulador de caudal (9). Mediante el manubrio del regulador (14) es posible regular la aireación. También el chorro de agua se puede volver en diferentes direcciones gracias a la boquilla de dirección (7) y mediante el giro de la carcasa del rotor (5) (en el caso de la versión *TURBO***FILTER** con la carcasa quitada (8) en caso de *TURBO***FILTER 650** y *TURBO***FILTER 1100**).

LIMPIEZA DEL CARTUCHO DE FILTRO, MANTENIMIENTO

La causa más frecuente de la bajada del rendimiento de filtro es el cartucho de filtración (12) que se ensucia. Para limpiar hay que desconectar el filtro de la red eléctrica, quitar la esponja (12) del tubo de aspiración (10) y enjuagar en el agua corriente. La frecuencia del enjuague depende del grado de suciedad del agua. El enjuague se realiza hasta que el rendimiento de la bomba baje considerablemente. Para garantizar la filtración biológico-química más intensiva hay que cambiar el cartucho de filtración ZeoCarbon por lo menos una vez al mes.

Los filtros del tipo **TURBO FILTER** son accionados por un motor hermético, sincrónico que tiene pocas exigencias en cuanto al mantenimiento. Por lo menos una vez al mes hay que limpiar el asiento de rotor. Para realizarlo hay que:

En caso de *TURBO***FILTER 350:**

- quitar la jaula de excreción (6) con terminación de dirección (7), quitar el regulador de intensidad (9) girándolo, quitar la cámara de rotor (5) girándolo, sacar el rotor (2), limpiar con cuidado el rotor (2) y el asiento de rotor (8) en la caja (1) y a continuación montar de manera inversa.

En caso de *TURBO***FILTER 650:**

- quitar el regulador de intensidad (9) girándolo, quitar la protección (8) y la lanza de aireación (6) con la boquilla de dirección (7), quitar la cámara de rotor (5) girándolo, sacar el rotor (2), limpiar con cuidado el rotor (2) y el asiento de rotor (8) en la caja (1) y a continuación montar de manera inversa.

En caso de *TURBO***FILTER 1100:**

- quitar el regulador de intensidad (9) girándolo, quitar la protección (8) y la lanza de aireación (6) con la boquilla de dirección (7), quitar la cámara de rotor (5) girándolo, sacar el rotor (2), limpiar con cuidado el rotor (2) y el asiento de rotor (8) en la caja (1) y a continuación montar de manera inversa.

Para *TURBO***FILTER 650:**

- Retire o cartucho (12), câmara de filtragem (20), e o tubo (11), retire o regulador de intensidade (9) rodando-o, a cobertura da câmara do motor (8), retire o encaixe (5) rodando-o, retire a turbina (2). limpe-se a câmara da turbina e o resíduos removidos (1). Utilize uma toalha para retirar qualquer lixo acumulado. Volte a colocar tudo novamente.

Para *TURBO***FILTER 1100:**

- Retire o filtro (12), câmara de filtragem (20), e o tubo (11), retire o regulador de intensidade (9) rodando-o, a cobertura da câmara do motor (8), retire o encaixe (5) rodando-o, retire a turbina (2). como veio (4) e os suportes (3), limpar cuidado el rotor (2) e os suportes (3), limpar cuidado el rotor (2) y el asiento de rotor (8) en la caja (1), y la cubierta del rotor (5). Utilize uma toalha para retirar qualquer lixo acumulado. Volte a colocar tudo novamente: insira um dos assento (3) no eixo e coloque-o cuidadosamente no corpo do motor (1), insira o outro assento do eixo (3) no encaixe (5), coloque a turbina no eixo e volte a colocar o encaixe (5). O eixo (4) deve encaixar no assento (3), e este no encaixe (5). Após encaixar a turbina (2) no veio (4), esta deve rodar livremente.

SMONTAGGIO E SMALTIMENTO

Le apparecchiature elettriche ed elettroniche usate non possono essere smaltite con i rifiuti domestici. La raccolta e lo smaltimento differenziati di questo tipo di rifiuti contribuisce alla difesa delle risorse preziose dell'ambiente naturale, e permette di evitare gli effetti negativi sulla salute, che potrebbero verificarsi a seguito di un trattamento inadeguato di questo tipo di rifiuti. L'utilizzatore è responsabile del consegnare l'apparecchiatura usata in un punto di raccolta specializzato, dove sarà preso in consegna gratuitamente. E' possibile ottenere informazioni circa tali punti di raccolta presso le autorità locali, o chiedendo presso il rivenditore o l'assistenza del produttore.

CONDIZIONI DI GARANZIA

Il produttore fornisce una garanzia per un periodo di 24 mesi, a partire dalla data di acquisto. La garanzia copre i danni derivanti da colpa del produttore cioè i difetti dei materiali e gli errori di montaggio. Non copre i danni conseguenti all'utilizzo improprio dell'apparecchio o all'esecuzione di modifiche da parte dell'acquirente. Per poter effettuare una riparazione è necessario inviare l'apparecchio all'indirizzo del produttore o del distributore, insieme con la carta di garanzia compilata dal venditore. Condizione per il riconoscimento del diritto alla garanzia è la corrispondenza tra la data di produzione impressa sul corpo della pompa e quella indicata sulla carta di garanzia. Le presenti condizioni di garanzia non escludono, non limitano e non sospendono i diritti dell'acquirente derivanti dalla mancata corrispondenza della merce con il contratto.

BRUKSANVISNING

SE

ANVÄNDNING

Inre, kraftiga filter av typen *TURBO***FILTER** är en innovativ lösning på behoven av stor filtrering i liket paket. *TURBO***FILTER** utför kemisk, mekanisk och, när det används korrekt, biologisk filtrering. Syrsättning av vattnet sker:

- genom intensiv rörelse på vattenytan
- genom venturikopplingen (6) vid vattnets tillbakaflöde.
- genom rotorkammaren. Här måste du koppla luftslangen (13) till botten av rotorkammaren (A). Luft kommer automatisk ugn i rotorkammaren och rotorn kommer producera väldigt fina luftbubblor som blandas med utflödet.

Mekanisk filtrering sker genom användning av en filtrerpatron med svamp av hög densitet. Om den inte rengörs för mycket, kommer filterpatronen utrustas med en stor bakteriepopulation för biologisk filtrering. Nu som det behövs biologisk filtrering, se till att rengöra svampen i en behållare med vatten för att tvätta svampen. Ett biokemiskt filter består av filterkammare (21) med filter (20), kammarhöje (19) och ett filter i kammarlinjal (22), som hindrar fisk och växter från att sugas in i kammaren. Filterkammaren (21) är på förväg fylt med **ZeoWonder**, ett filtermedium av naturlig kvarts som har en enastående kemisk och biologisk aktivitet. Detta naturliga filtermaterial innehåller zeolitaktivitet och avlägsnar tungmetaller och organiska ämnen från akvarievatten. Dessutom skapar dess naturliga porstruktur den ideala miljön för bakterier som ansvarar för nitrifikation. För högsta zeolitaktivitet, byt **ZeoWonder** en gång i månaden. Filterkammaren (21) och filterpatronen (12) kan linjekopplas. Ett extra filter (som säljs separat) gör det möjligt att kombinera ett filterkammare m(2) ligt. Flera andra filtermedium som **ZeoCarbon**, **CarboMax** eller **CeraMax** kan användas. Kompakt storlek, bra flöde, dubbla filtreringsfjäder, förenklad skötsel, samt enkel konstruktion gör filter av *TURBO***FILTER** det idealiska kraftfilter för en typ av hemmabruk. Inga andra typer av produkter för akvarium. Någon annan form av användning medges inte av tillverkaren.

VILLKOR FÖR EN SÄKER ANVÄNDNING

Pumpar i *TURBO***FILTER** serien har skapats efter alla nu gällande säkerhetskontroller. Innan någon form av service utförs på pumpen måste du koppla ur den från strömförsörjningen. Du får inte installera en pump som har en mekanisk skada såsom ett sprucket hölje eller skadad sladd. Den elektriska sladden kan inte ersättas eller lagas. Om sladden skadas måste hela pumpen ersättas. Om sladden eller stickproppen skada på sladden ska hela pumpen bytas. *TURBO***FILTER** pumpar måste helt sänkas ned i vatten och får inte arbeta torrt. Pumpar i *TURBO***FILTER** serien kan användas till att pumpa vätskor av temperatur upp till 35°C (108°F) och inte brännbara material. Du kan inte pumpa ingenting.

PLACERING OCH REGLERING

Filter bör placeras i akvariet så att den är helt nedsänkt i vatten. Sätt på filtret på stödet (16) och sugkoppar (17), mot fästanordnaren (18) eller använd tillbehöret **MAGNETO** (magnetisk hållare/rengöra-pen (24*), (säljs separat), för att hänga upp det i ett bekvämligheter. **MAGNETO** möjliggör snabba ändringar i akvariet. Flödesvolymen kan justeras med flödesregulatorn (9). Med hjälp av luftreglaget (14) kan mängden tillförsel av luft justeras. Riktningen av vattnet kan ändras med hjälp av reflektorn (7) eller genom att justera rotorkammaren (5) (när kammarhöljet tas bort (8) i *TURBO***FILTER 650** och *TURBO***FILTER 1100**).

SKÖTSEL AV FILTERMEDIUM

Den vanligaste orsaken till reduktion eller upphörande av vattenflöde är tilltäppt filterpatron (12). För att rengöra patronen, ta ut den sladden, avlägsna patronen, skölj patronen i avkloverat vatten av rumstemperatur. Kläm ihop patronen upprepade gånger till dess det mesta av avfallet har runnit ut. Det ofta rengöring av filtret beror på biologiska belastningen, trädgårdsavfall och växtrester. Filterkammaren (21) kan fyllas med många olika kemiska eller biologiska filtermedier. För att byta filtermaterialen, avlägsna rotorkammaren (19), avlägsna kamm

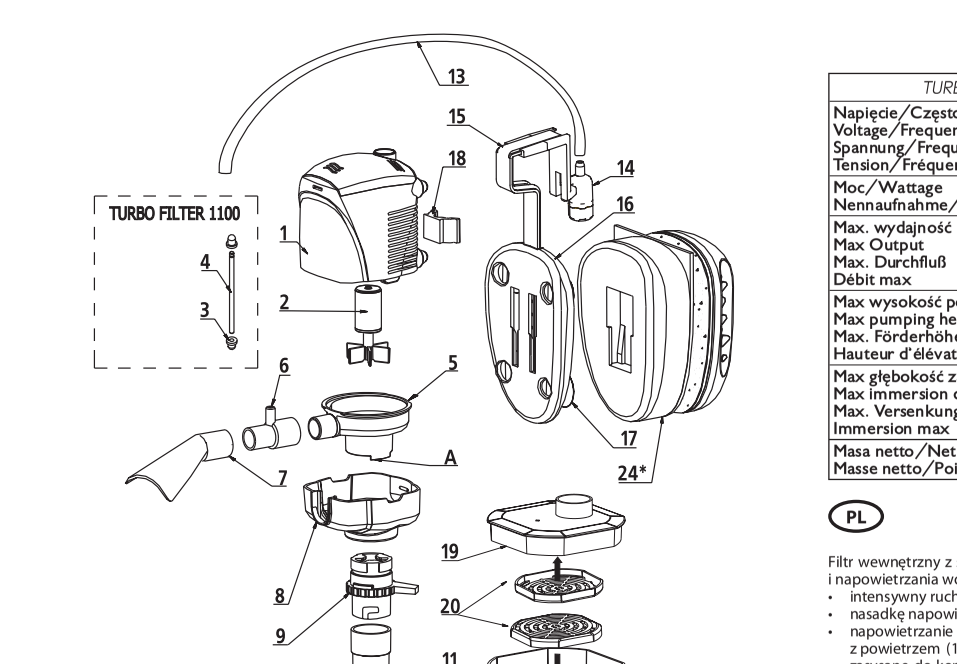

DANE TECHNICZNE / TECHNICAL DATA
ECHNISCHE DATEN / DONNEES TECHNIQUES

*TURBO*FILTER	350	650	1100
Napięcie/Częstotliwość Voltage/Frequency Spannung/Frequenz	V/Hz	230/50	
Moc/Wattage Nennaufnahme/Puissance	W	4,5	6	14
Max. wydajność Max Output Max. Durchfluß Débit max	l/h	350	650	1100
	GPH	100	180	300
Max wysokość podnoszenia Max pumping height Max. Förderhöhe Hauteur d'élévation max	cm/in	70/27,5	90/35	100/39
Max głębokość zanurzenia Max immersion depth Max. Versenkungstiefe Immersion max	cm/in	80/31	100/39	150/59
Masa netto/Net weight Masse netto/Poids net	[kg]	0,480	0,870	1,073

INSTRUKCJA OBSŁUGI

PRZEZNACZENIE

Filtr wewnętrzny z serii *TURBO*FILTER, który Państwo zakupili, służy do pompowania, oczyszczania i napowietrzania wody w akwarium. Dotlenianie wody odbywa się poprzez:

- intensywny ruch wody przy powierzchni,
- nasadkę napowietrzającą (6) nałożoną na wylocie,
- napowietrzanie wewnątrz komory wirnikowej – w tym celu należy doprowadzić rurkę z powietrzem (13) i nałożyć ją na króciec wewnątrz wlotu (A) – powietrze jest samoczynnie zasysane do komory i tam rozbijane na drobniutkie banieczki. Sposób napowietrzania jest szczegółowo omówiony w odpowiednich rozdziałach dalszej części instrukcji.

Filtracja mechaniczna wody odbywa się dzięki zastosowaniu wkładu filtracyjnego wykonanego z gąbki. W zestawie znajduje się również moduł filtracji biologiczno-chemicznej, składający się z dwóch wkładów (21), z otkami (20), podpory filtracyjnej (19) oraz osłony wlotu (22). Istnieje możliwość zasyfonu rożnin oraz ryb do środka pojemnika. Pojemnik (21) jest wypełniony mieszanką żeolitu naturalnego - **ZeoCarbon** - o strukturze gąbczastej (wysoko porowatości) oraz anionowymi żeolitami nitrifikacyjnych, które wspomagają przemiany azotowe w akwarium, natomiast węgiel absorbuje szkodliwe związki chemiczne. Duża powierzchnia pojemnika pozwala na stosowanie również innych wodnych preparatów np. **BioCeraMax** - ceramika, **BioMax** - wapnie, **ZeoNitro** - żeolit, **CeraMax** - węgiel aktywowany. Dodatkowo można dokupić kompletne pojemniki, gąbki oraz zestaw rurek *TUBE*SET, które można połączyć na przykład w sposób widoczny na opisowej.

WARUNKI BEZPIECZNEGO UŻYTKOWANIA

Filtry z serii *TURBO*FILTER zostały wykonane zgodnie z wszelkimi aktualnie obowiązującymi normami bezpieczeństwa. Przed każdą operacją związaną z włożeniem ręki do wody – montaż, wymiana filtra, czyszczenie – należy odłączyć od sieci filtr i wstępnie inne urządzenia elektryczne, znajdujące się w akwarium. Nie wolno instalować filtra, który ma uszkodzenie mechaniczne, np. pęknięcie obudowy, oraz filtry ma uszkodzony przewód przyłączeniowy. Przewodu przyłączeniowego nie wolno wymieniać samodzielnie, ani też instalować na nim wyłącznika lub złącza wtyczkowego. W przypadku uszkodzenia przewodu należy wymienić cały filtr. Urządzenie to musi być zabezpieczone zanurzone w wodzie i nie może pracować, aby pracowało na sucho. Filtry z serii *TURBO*FILTER można używać tylko do przepompowania cieczy o temperaturze do 35°C.
UWAGA: Filtry z serii *TURBO*FILTER można instalować tylko w akwarium.

MONTAŻ I REGULACJA

Filtr należy umieścić w akwarium tak, aby był całkowicie zanurzony w wodzie. Podstawka (16) wraz z przysawkami (17), łącznikiem (18) i wieszakiem (15), lub oferowanym w dodatkowym wyposażeniu wieszacz-czyścikiem magnetyzum (24*) umożliwia szybkie i łatwe zawieszenie filtra na dowolnej wysokości. Regulacja wydajności oraz poziomu uzyskuje poprzez zamocowanie regulatora wydajności (9). Za pomocą pokrętła regulatora (14) możliwa jest również regulacja napowietrzania. Nadal pomimo wody na wylocie można ustawić w różnych kierunkach dzięki zamocowaniu końcówki kierującej (7) oraz poprzez obracanie komory wirnikowej (5) (przy zdjętej osłonie komory (8) dla *TURBO*FILTER **650** i *TURBO*FILTER **1100**).

CZYSZCZENIE WKŁADU FILTRACYJNEGO, KONSERWACJA

Najczęstszą przyczyną spadku wydajności filtra jest zanieczyszczający się wkład filtracyjny (12). Aby go oczyścić, należy odłączyć filtr od sieci, wyjąć z akwarium, zdjąć osłonę (8) z rurki zasysającej (10) i przepłukać w bieżącej wodzie. Częstość płukania wkładu zależy od stopnia zanieczyszczenia wody i oporności na nabiery wykonać przy wyraźnym spadku wydajności pompki. Dla zapewnienia najintensywniejszej filtracji biologiczno-chemicznej należy wymieniać wkład filtracyjny ZeoCarbon nie rzadziej niż raz na miesiąc.
Filtry z serii *TURBO*FILTER są napędzane przez wodoszczelny, synchroniczny silnik, który ma niewielką wymagania naserwisowe. Przynajmniej raz w miesiącu należy przeczyścić gniazdo wirnikowe. W tym celu należy:

Dla *TURBO*FILTER **350:**

- odjąć nasadkę napowietrzającą (6) z końcówką kierującą, (7) obracając regulator wydajności (9) oraz kołnierz wirnika (5) w kierunku przeciwnym do ruchu wskazówek zegara, aż wyjdą z gniazda wirnikowego (B) w korpusie (1), a następnie złożyć w odwrotnej kolejności.

Dla *TURBO*FILTER **650:**

- Take off the filtration cartridge (12), filtration chamber (21), and the extension tube (11), take off the output regulator (9) by means of rotating it, remove the cover of the rotor chamber (8), remove the rotor chamber (5) by rotating it to line-up the set of release notches, take out the rotor (2), clean it and the rotor sleeve (B) in the body (1), Use a Q-tip or paper towel to remove slime build-up and then put everything back together.

Dla *TURBO*FILTER **1100:**

- Take off the filtration cartridge (12), filtration chamber (21), and the extension tube (11), take off the output regulator (9) by means of rotating it, remove the cover of the rotor chamber (8), remove the rotor chamber (5) by rotating it to line-up the set of release notches, take out the rotor (2) with its axle (4) and seats (3), clean the rotor (2) and the rotor sleeve (B) in the body (1). Use a Q-tip or paper towel to remove slime build-up and then put everything back together: put one axle seat (3) on the axle and place it in the body (1), and insert the other axle seat of the rotor (3) into the rotor (2), place the rotor (2) on the axle and install the chamber cover (5). Note that the axle (4) should fit the seat (3) in the chamber cover (5).

After the rotor (2) is placed on the axle (4), it should rotate freely.

DEMONTAŻ I KASACJA

Zużytego sprzętu elektrycznego i elektronicznego nie wolno wyrzucać do śmietnika. Selekcjonowanie i prawidłowa utylizacja tego typu odpadów przyczynia się do ochrony zasobów środowiska naturalnego i umożliwia uniknięcie negatywnego wpływu na zdrowie. Elektrowozy muszą być zagrożone przez nieodpowiednie postępowanie z odpadami. Użytkownik jest odpowiedzialny za dostarczenie zużytego sprzętu do wyspecjalizowanego punktu zbiórki, gdzie będzie on przyjęty bezpłatnie. Informacje o takim punkcie można uzyskać u władz lokalnych, albo pytać w punkcie sprzedaży lub też w serwisie producenta.

WARUNKI GWARANCJI

Producent udziela gwarancji na okres 24 miesięcy, licząc od daty zakupu. Gwarancja obejmuje uszkodzenia powstałe z winy producenta, tzn. wady materiałowe czy błędy montażowe. Nie obejmuje uszkodzeń powstałych z winy użytkownika, spowodowane przez nieprawidłowe lub dokonania przerobek przez nabywcę. W celu dokonania naprawy należy przesłać urządzenie wraz z wypełnionym przez sprzedawcę karty gwarancyjną na adres producenta lub dystrybutora. Warunkiem uznania gwarancji jest zgodność daty produkcji wytłoczonej na korpusie pompki i wpisanej na karcie gwarancyjnej. Niniejsze warunki nie wyłączają, nie ograniczają ani nie zawieszają uprawnień kupującego wynikających z niezgodności towaru z umową.

INSTRUCTION MANUAL

USAGE

*TURBO*FILTER internal power filters are an innovative solution to those needs, which demand heavy-duty filtration in a small package. *TURBO*FILTER filters provide chemical, mechanical, and when properly managed, biological filtration. Oxygenation of the water occurs:

- through intense agitation at the water's surface,
- through the venturi fitting (6) implemented on the water return,
- through rotor chamber oxygenation – here you must connect the air hose (13) to the bottom nipple (A) – the air will automatically be sucked into the rotor chamber and the rotor will produce very fine air bubbles which will mix with the outflow.

Mechanical filtration is provided by the use of a high-density sponge filtration cartridge. If not over cleaned, the filtration cartridge will support a large bacterial population for biological filtration. Whenever biological filtration is required use only room temperature dechlorinated water for washing the sponge. Bio-chemical filter consisting of filtration chamber (21) with sockets (20), the filter cartridge (19) and a chamber cover (19) and a chamber intake strainer (22), which prevents fish and plants from getting sucked into the chamber. The filter chamber (21) comes pre-filled with **ZeoCarbon** - a natural quartz filtration media that provides outstanding chemical and biological activity. This natural filtration media provides zeolite activity and removes heavy metals and organics from aquarium water. Additionally it naturally occurring pore size range provides the ideal environment for both aerobic and anaerobic filtration activity. For the highest level of zeolite activity replace the **ZeoWonder** monthly. The filtration chamber (21) and filtration cartridge (12) can be connected in line. An accessory elbow set (sold separately) allows the connection of dual filter cartridges and filtration chambers. A variety of other filtration media such as **ZeoCarbon**, **CarboMax** or **CeraMax** can be used. Compact size, good flow rate, dual filtration capacity, and easy maintenance are the main features of the *TURBO*FILTER series. For filters, the ideal power filter for power users. *TURBO*FILTER filters have been evaluated for aquarium use only, no other uses are permitted by the manufacturer.

CONDITIONS FOR A SAFE USAGE

Pumps from the *TURBO*FILTER series have been made according to all current safety standards. Before performing any kind of service on the pumps disconnect pump from electrical service. You cannot install a pump that has mechanical damage such as a cracked casing or damaged cord. The electrical cord cannot be damaged or modified in any way. Do not use the pump if it is not in the water. Pumps are not for use in salt water. Do not attempt to dry pumps from the *TURBO*FILTER series can be used to pump liquids of the temperature up to 35°C (108°F) and no flammable materials or food items can be pumped through them.

PLACEMENT AND REGULATION

Filter should be placed in the aquarium so that it is completely immersed in water. Mount the filter onto the suction bracket (16) and suction cups (17), via the clip (18), or use the accessory **MAGNETO** magnetic hanger/cleaner (24*) (sold separately) for added convenience. The Magneto allows quick placement of the filter in any desired height within the aquarium. Flow volume can be adjusted with the flow regulator (9). With the aid of the air regulator (14) the amount of air injection can be adjusted. The direction of water flow can be adjusted with the deflector (7), as well as through rotation of rotor chamber (5) (when the chamber cover is removed (8) in *TURBO*FILTER **650** and *TURBO*FILTER **1100**).

MANAGEMENT OF FILTER MEDIA, MAINTENANCE

Most frequent reason for reduction or ceasing of water flow is a clogged filtration cartridge (12). To clean the cartridge, unplug the power cord, remove the cartridge, rinse cartridge in dechlorinated water of room temperature. Squeeze out the cartridge repeatedly until most of the debris has washed out. The frequency of cleaning is strictly dependent on the bio load, amount of waste, and plant debris. The filtration cartridge can be rinsed in tap water, but it is recommended to use room temperature dechlorinated water for rinsing. Replace the filter media remove the chamber from the filter regulator (9), remove the chamber cover (19), throw the old media out, replace with fresh media.
*TURBO*FILTER filters utilize a potted motor assembly, which requires only minimal maintenance. Monthly, the rotor/impeller (2) should be removed form the rotor chamber (5) and bacterial growth should be removed. To clean the rotor/impeller follow the steps below:

Dla *TURBO*FILTER **350:**

- obracając zdjąć regulator wydajności (9), zdjąć osłonę (8) i nasadkę napowietrzającą (6) z końcówką kierującą (7), poprzez obrót zdjąć komorę wirnikową (5), wyjąć wirnik (2) przeczyścić delikatnie wirnik (2) i gniazdo wirnikowe (B) w korpusie (1), a następnie złożyć w odwrotnej kolejności.

Dla *TURBO*FILTER **650:**

- obracając zdjąć regulator wydajności (9), zdjąć osłonę (8) i nasadkę napowietrzającą (6) z końcówką kierującą (7), poprzez obrót zdjąć komorę wirnikową (5), wyjąć wirnik (2) przez z osią (4) i gniazdami (3), przeczyścić delikatnie wirnik (2) i gniazdo wirnikowe (B) w korpusie (1), następnie jedno gniazdo osi (3) założyć na oś i umieścić w korpusie (1), a drugie gniazdo osi wirnika (3) wcisnąć do oporu w komorę (5), włożyć wirnik na oś i założyć pokrywę (5). Zwrócić uwagę by oś (4) trafiła w gniazdo (3) w pokrywie (5).

Po nałożeniu wirnika (2) na oś ręcznie sprawdzić czy wirnik obraca się bez żadnych oporów.

After the rotor (2) is placed on the axle (4), it should rotate freely.

DISASSEMBLY AND DISPOSAL

It is forbidden to dispose of used electric and electrical equipment in a trash bin. Segregating and proper utilization of this kind of waste leads to conserving the resources of natural environment and allows avoiding negative influence on health as it can be endangered by improper waste handling. The user is responsible for delivering the used product to a specialized collection point where it will be accepted free of charge. You can obtain information about such a facility at the local authorities, or by asking either the seller or the manufacturer service.

WARRANTY CONDITIONS

The producer provides 24 month guarantee from the date of purchase. Guarantee covers only failures due to defects in materials or workmanship which occur during normal use, does not cover damage caused by improper handling or construction changes introduced by the user. In event of claim under this guarantee please send guarantee form, stamped by seller, together with damaged pump to the adres of manufacturer or distributor. The date stamped on the pump head and written in the guarantee card should be the same. These conditions do not exclude, limit or suspend the rights of the buyer deriving from the discordance between the merchandise and the agreement.

GEBRAUCHSANLEITUNG

ANWENDUNG

Die Aquarien-Filterpumpen der Serie *TURBO*FILTER dienen zur Umkreisung, Reinigung und Belüftung des Wassers im Aquarium. Zur Wasserbelüftung werden verschiedene Methoden angewendet:

- eine intensive Wasserbewegung auf der Oberfläche,
- durch den Belüftungsinjektor (6), zum Ausfluß gesteckt.
- Belüftung im Innenraum der Pumpenkammer – indem das Belüftungsschlauch (13) auf den Stutzen in der Mitte des Einlaufs (A) angesetzt wird – die Luft wird dann selbstätig in die Pumpenkammer eingesaugt und da in winzige Bläschen zerspliittert.Diese Belüftungsmethode kann besonders günstig sein in Meeresaquarien zur Beseitigung der Schaumbildung.

Die mechanische Filtrierung läuft durch Schwammeinsatz vor. In den Ausrüstungen finden sie auch einen biologisch-chemischen Filter, bestehend aus Filterbehälter (21), deren Stutzen (20), der Filterkorb (19), der Abdeckung (19) und dem Einlaufschirm (22), das den Einsaugen von Pflanzen und Fischen ins Innere des Behälters vorbeugt. Der Behälter (21) ist mit einem Gemisch von Zeolite und Aktivkohle – **ZeoCarbon** – ausgefüllt, das die Nitratbildung im Aquarium gehemmt und die Ammoniak- und Nitritkonzentrationen absorbiert. Das große Volumen des Behälters ermöglicht die Anwendung auch anderer Filtermedien, z.B. **BioCeraMax** - Keramikmedium, **ZeoWonder** – Zeolite, **CarboMax** – Aktivkohle. Zusätzlich können Sie komplette Behälter, Schwämme und den Rohrsatz *TUBE* **SET** kaufen, welche verschiedenartig, z.B. auf der Weise zusammengestellt werden können, die auf der Verpackung gezeigt ist.

SICHERHEITSVORSCHRIFTEN

Die Aquariumsfilter der Serie *TURBO*FILTER sind entsprechend der zur Zeit geltenden Sicherheitsnormen hergestellt worden. Vor jedem Eingriff an der Filterpumpe (Montage, Patronenwechsel, Reinigung) sollen jedenfalls die Pumpen vom Wasser getrennt werden. Sie die Filterpumpe und alle anderen, im Aquarium befindlichen elektrischen Geräte vom Netz! Bei einer mechanischen Beschädigung (z.B. Risse an der Pumpenabdeckung) und wenn die Netzanschlußleitung beschädigt ist, darf die Pumpe nicht installiert werden. Das Anschlußkabel darf weder ausgetauscht oder repariert werden, noch darf ein Schalter, eine Steckerverbindung oder ähnliches in das Kabel installiert werden. Im Falle einer Beschädigung muß das Kabel als ganzes ausgetauscht werden. Sie muß ständig völlig unter Wasser eingetauscht und darf auf keinen Fall trockenlaufen. Die Filterpumpe der Serie *TURBO*FILTER kann – mit Wasser im Aquarium und Ihr Reinigskleinen bis zu einer Temperatur von 35°C verwendet werden. ***ACHTUNG:*** Die Filterpumpe darf nur in Aquarien und nicht für andere Zwecke eingesetzt werden!

MONTAGE UND REGULIERUNG

Der Filter soll im Aquarium völlig eingetauscht sein. Montieren Sie Pumpenunterstatz (16) samt mit den Saugnäpfen (17), dem Verbindungsstück (18) und dem Hänger (15), oder als das zusätzliche Ausrüstung angebotener magnetischer Hänger/Reiniger (24*) ermöglichen die schnelle und einfache Befestigung des Filters auf wochenlibertlichen Höhe im Aquarium. Aby Sie die Durchflußmenge kann die Durchflußmenge reguliert werden. Die Intensität der Belüftung kann mit dem Drehknopf des Reglers (14) geregelt werden. Der Wasserfluß kann – mit Hilfe des Umlenkers (7) und durch die Verstellung der Flügelkammer (5) – in die gewünschte Richtung gelenkt werden. Dabei soll – bei den Typen *TURBO*FILTER **650** und *TURBO*FILTER **1100** – die Kammerabdeckung (8) zuerst entfernt werden.

REINIGUNG DER FILTERPATRONEN , WARTUNG

Die häufigste Ursache einer Verminderung der Pumpenleistung (Fördermenge) ist die Verschmutzung der Filterpatrone (12). Zu ihrer Reinigung soll der Filter zuerst vom Stromnetz getrennt und aus dem Wasser genommen werden. Die Patrone (12) ist in Leitungswasser (10) zu spülen. Die Frequenz der Reinigung hängt von Verschmutzungsgrad der Wassers ab. Dazu Tätigkeit soll im Falle bemerkbarer Pumpenleistungs-Verminderung vorgeführt werden. Zu Erzielung einer effektiven, intensiven biologisch/chemischen Filtrierung, soll der Filtersatz ZeoCarbon mindestens einmal im Monat ausgetauscht werden.
Die Filtergruppen der Serie *TURBO*FILTER sind ausgerüstet mit Motoren, die nur geringe Wartungsanforderungen angetreiben. Mindestens einmal im Monat soll das Rotorgehäuse im Pumpenkörper gereinigt werden. Dabei sollen Sie bitte wie folgt vorgehen:

Bei *TURBO*FILTER **350:**

- den Belüftungsinjektor (6) samt mit dem Umlenker (7) abnehmen, mit Drehbewegungen auch den Durchflußregler (9) und die Flügelkammer (5) abnehmen, die Flügelkammer (5) herausnehmen, den Rotor (2) und das Rotorgehäuse im Pumpenkörper (1) vorsichtig reinigen, dann die Pumpe wieder zusammenstellen in umgekehrter Reihenfolge.

Bei *TURBO*FILTER **650:**

- Mit Drehbewegung den Durchflußregler (9) abnehmen, die Kammerbedeckung (8) und den Belüftungsinjektor (6) samt mit dem Umlenker (7) abnehmen, wieder mit einer Drehbewegung die Flügelradkammer (5) abnehmen, den Rotor (2) samt mit der Achse (4) und den Achsensitzen (3) aus dem Pumpenkörper (1) vorsichtig reinigen, dann einen Achsensitz (3) an ein Ende der Achse (4) aufsetzen und sie an ihre Stelle im Körper (1) stecken. Den zweiten Achsensitz (3) in die Zentralöffnung der Flügelradkammer (5) stecken, den Rotor auf die Achse lassen und die Flügelradkammer (5) aufsetzen. Achten Sie bitte dabei darauf, damit die Achse in den Achsensitz (3) eingeführt wird, der in der Kammer (5) steckt.

Wieder an die Achse gesteckt, soll sich der Rotor (2) widerstandslos umdrehen lassen.

ENTSORGUNG

Kein abgenutztes elektrisches und elektronisches Haushaltsgerät darf zum Hausmüll geworfen werden. Die Selektion und richtige Entsorgung solcher Abfälle trägt zum Schutz der Ressourcen der natürlichen Umwelt bei. Das ermöglicht die Vermeidung der negativen Auswirkungen auf unsere Gesundheit, die durch leichtsinnige Handlungsweise mit den Abfällen gefährdet werden könnte. Bringen Sie bitte das abgenutzte Gerät zu einer eingerichteten Sammelstelle oder einem Wertstoffsammelhof, wo es kostenlos entgegengenommen wird. Genauere Information über Sammelstelle von Gerätepen Herstellungsdatums mit dem auf dem Garantieschein. Beim Fall, wenn die Ware dem Vertrag nich entspricht, werden die daraus folgenden Rechte des Käufers durch diese Bedingungen weder ausgeschlossen, noch beschränkt oder ausgesetzt.

NOTICE D'UTILISATION

DESTINANTION

Filtre intérieur de la série *TURBO*FILTER, que vous avez acheté, est destiné à pomper, épurer et aérer l'eau de l'aquarium. L'oxygénation de l'eau se fait par:

- une circulation intensive de l'eau près de sa surface,
- la buse d'aération (6) mise sur la sortie
- l'aération à l'intérieur de la chambre du rotor – pour ce faire il faut conduire le tube à air (13) et le mettre sur la tubulure à l'intérieur de l'entrée (A) – l'air est aspiré automatiquement dans la chambre et y est changé en minuscules bulles. Cette manière d'aérer est particulièrement utile pour des écumeurs dans les aquariums marins.

L'épuration mécanique se fait grâce à l'usage de la cartouche de filtration en mousse. Dans le kit se trouve aussi un module de filtration biologique-chimique, composé de deux cartouches (21), des tamis (20), du couvercle du filtre (19) et de la grille de protection (22), qui empêche les poissons et les plantes d'être aspirés à l'intérieur du récipient. Le récipient (21) est rempli d'un mélange de zeolite et de charbon actif – **ZeoCarbon** – grâce à sa porosité il favorise le développement des bactéries de nitrification, qui participent au cycle d'azote dans l'aquarium, par contre le charbon actif absorbe les substances toxiques. Le grand volume du récipient permet aussi d'utiliser d'autres moyens d'épuration p.ex.: **BioCeraMax** – céramique, **ZeoWonder** – zéolite, **CarboMax** – charbon actif. En supplément, vous pouvez acheter des récipients complets, des cartouches en Mousse et le jeu de tubes *TUBE* **SET**, qui peuvent être utilisés de différentes manières selon l'emballage.

CONDITIONS D'UTILISATION EN SÉCURITÉ

Les filtres de la série *TURBO*FILTER ont été fabriqués en accord avec toutes les normes de sécurité en vigueur actuellement. Avant toute manipulation nécessitant la mise de la main dans l'eau – installation, remplacement de la cartouche, nettoyage du filtre, entretien – il est nécessaire de débrancher du courant électrique le filtre et tout autre appareil électrique se trouvant dans l'eau. Il est strictement interdit d'installer un filtre avec un filtre qui a une détérioration mécanique, par exemple, fissure du corps, et dont le câble d'alimentation est endommagé. Le câble d'alimentation ne peut être changé ou réparé on ne peut y installer ni interrupteur ni fiche électrique. Dans le cas de détérioration du câble d'alimentation il est obligatoire de changer le câble en entier. Le filtre ne doit pas fonctionner sans eau. Il ne faut pas le laisser tourner à sec. Le filtre de la série *TURBO*FILTER est destiné à pomper des liquides dont la température ne excède pas 35°C. ***ATTENTION:*** les filtres de la série *TURBO*FILTER ne peuvent être installés que dans les aquariums.

INSTALLATION ET RÉGLAGE

Le filtre doit être installé dans l'aquarium de façon à ce qu'il soit totalement submergé. Le support (16) avec les ventouses (17), le clip (18) et le support (15), ou encore, si vous en avez opté pour le support-nettoyeur magnétique (24*) permet un accrochage simple et rapide à la hauteur choisie. Le réglage du débit est obtenu par la rotation du régulateur de débit (9). A l'aide du régulateur (14) on peut aussi régler l'aération. Le flux de l'eau peut être modifié par le biais du coude (7) et par la rotation de la chambre du rotor (5) (avec l'enveloppe de protection de la chambre (8) enlevée dans le cas du *TURBO*FILTER **650** et *TURBO*FILTER **1100**).

NETTOYAGE DE LA CARTOUCHE DE FILTRATION, ENTRETIEN.

La cause la plus fréquente de la baisse de rendement du filtre est l'encrassement de la cartouche filtrante (12). Pour la nettoyer, il faut débrancher le filtre du courant, le retirer de l'aquarium, enlever la mousse (12) du tuyau d'aspiration (10) et la rincer à l'eau courante. La fréquence de rinçage dépend du degré de pollution de l'eau et il doit être refait à chaque fois que le rendement de la pompe baisse visiblement. Pour assurer une filtration biologique–chimique la plus intensive il faut changer la cartouche ZeoCarbon au moins une fois par mois.
Les filtres de la série *TURBO*FILTER sont propulsés par un moteur synchronique étanche, que demande peu d'entretien. Au moins une fois par mois, il faut nettoyer le logement du rotor. Pour ce faire il faut:

Dans le filtre *TURBO*FILTER **350:**

- enlever la buse d'aération (6) avec buse de direction, (7) en tournant enlever le régulateur de débit (9) et la chambre du rotor (5), enlever le rotor (2), le nettoyer délicatement (2) ainsi que le logement du rotor (B) dans le corps de la pompe (1), et assembler dans l'ordre inverse.

Dans le filtre *TURBO*FILTER **650:**

- en tournant enlever le régulateur de débit (9), enlever l'enveloppe de protection de la chambre (8) et la buse d'aération (6) avec buse de direction (7), en tournant enlever la chambre du rotor (5), enlever le rotor (2) avec son axe (4) et les sièges (3) ainsi que le logement du rotor (B) dans le corps de la pompe (1), ensuite mettre un logement de l'axe (3) sur l'axe et le placer dans le corps de la pompe (1), l'autre logement de l'axe (3) insérer jusqu'au fond dans la chambre du rotor (5), mettre le rotor sur l'axe et remettre le couvercle (5). Bien faire attention a ce que l'axe (4) soit bien mis dans le logement de l'axe (3) dans le couvercle (5).

Après être remis sur l'axe le rotor (5) devrait tourner sans aucune résistance

DEMONTAGE ET DEMOLITION

Les appareils électroménagers et électroniques usés ne peuvent être jetés à la poubelle. Le triage et le recyclage correct de ce type de déchets contribuent à la protection de l'environnement et permettent d'éviter les effets négatifs sur la santé, laquelle peut être menacée par le mauvais maniement des déchets. L'utilisateur a la responsabilité de ramener le matériel usé à un point de collecte spécialisé, où il sera repris gratuitement. Les informations sur des points de collecte sont disponibles chez les des autorités locales, les distributeurs et le service après vente du fabricant.

CONDITIONS DE GARANTIE.

Le fabricant accorde une garantie pour une période de 24 mois à compter de la date de l'achat. La garantie couvre les détériorations dues aux vices de matériaux et de fabrication. Elle ne couvre pas les détériorations dues au maniement non conforme de la pompe par l'utilisateur. Afin que la pompe soit réparée il faut l'envoyer accompagnée de la carte de garantie dûment remplie à l'adresse du fabricant ou distributeur. La concordance entre la date de l'achat inscrite sur la carte de garantie et la date fabrication sur le corps de la pompe est la condition de reconnaissance de la garantie. Les conditions ci-dessus n'excluent pas, ne restreinnent pas, ni ne suspennent pas des droits de l'acheteur qui résultent de non conformité du marchandise avec un contrat.

NÁVOD K OBSLUZE

POUŽITÍ

Vnitřní filtr řady *TURBO*FILTER, který jste si zakoupili, slouží k čerpání, čištění a provzdušňování vody v akváriích. Okysličování vody probíhá:

- intenzivním pohybem vody u hladiny
- pomocí vzduchovcí Venturiho trubice na výstupu
- provzdušňováním uvnitř komory rotoru – k tomu účelu je třeba přivést vzduchovací hadičku (13) a nasadit ji na hrdlo uvnitř přívodu (A) – vzduch je automaticky nasáván do komory a tam tříštěn na malinké bublinky. Tento způsob provzdušňování je vhodný zejména v akváriích s mořskými akváriích.

Mechanickou filtraci vody zajišťuje filtrační vložka z bubhy. Sestava navíc obsahuje modul biologicko-chemické filtrace sestávající z filtrační nádoby (21) se čtyři otvory (20), krytem filtru (19) a vtokovou mřížkou (22), která brání nasávání rostlin a ryb do nádoby. Nádoba (21) je vyplněna směsí zeolitu a uhlí - **ZeoCarbon**, je ideálním prostředím pro vznik a rozvoj nitrifikačních bakterií podporujících přeměnu dusíku v akváriu, zatímco uhlí absorbuje škodlivé chemické sloučeniny. Velká kapacita nádoby umožňuje použití také dalších filtračních médií, např. **BioCeraMax** – keramika, **ZeoWonder** – zeolit, **CarboMax** – aktivní uhlí. Dodatečně lze dokoupit kompletní nádobky, hubky a sady hadiček *TUBE* **SET**, které je možno přizpůsobit dle zobrazení na obalu.

PODMÍNKY BEZPEČNÉHO POUŽÍVÁNÍ

Filtry série **FILTER** byly vyrobeny podle všech aktuálně platných bezpečnostní normami. Před každým úkonem spojeným s ponořením rukou do vody – montáž, výměna filtru, čištění – je třeba odpojit od elektrického napájení jak filtr, tak veškerá jiná elektrická zařízení, která se nachází v akváriu. Je zakázáno instalovat mechanicky poškozený filtr, např. s prasklým krytem nebo poškozeným elektrickým vedením.
Je zakázáno nebo opravovat napájecí vedení nebo na něm instalovat vypínač či zástrčku. Pokud dojde k poškození vedení, je třeba vyměnit celý filtr. Toto zařízení musí být celé ponořeno ve vodě a je třeba zabránit jeho chodu na sucho. Filtr série *TURBO*FILTER je možno použít pouze k přečerpávání kapalin o teplotě do 35°C. ***POZOR:*** filtr série *TURBO*FILTER se smí instalovat pouze v akváriích.

MONTÁŽ A REGULACE

Filtr je třeba umístit v akváriu tak, aby byl celý ponořen ve vodě. Podstavec (16) spolu s přísavkami (17), spojkou (18), závěsem (15) nebo s volitelně dodávaným magnetickým čističem (24*) umožňuje rychlé a snadné zavěšení filtru v libovolné výšce. Regulaci výkonu zajišťuje otočný regulátor průtoku (9). Pomocí otočného regulátoru (14) lze nastavit intenzitu provzdušňování. Pramen vody na výstupu lze libovolně nasměrovat pomocí směrovacího nástavce (7) nebo otáčením komory rotoru (5) (se sundaným krytem komory (8) u *TURBO*FILTER **650** a *TURBO*FILTER **1100**).

ČIŠTĚNÍ FILTRAČNÍ VLOŽKY, ÚDRŽBA

Nejčastější příčinou poklesu výkonu čerpadla je znečištěná filtrační vložka (12). Při čištění je třeba filtr odpojit od napájení, vytáhnout z akvária, sundat hubku (12) ze sací hubice (10) a propláchnout pod tekoucí vodou. Frekvence čištění vložky závisí na stupni znečištění vody. Čištění by se mělo provádět až v případě výrazného poklesu výkonu čerpadla. Aby byla zachována co nejintenzivnější biologicko-chemická filtrace, je třeba vyměňovat filtrační vložku ZeoCarbon alespoň jednou za měsíc.
Filtry série *TURBO*FILTER jsou poháněny vodotěsným, synchronním motorkem, který je nenáročný na údržbu. Alespoň jednou měsíčně je třeba pročistit sedlo rotoru. Postup:

***TURBO*FILTER 350:**

- sundejte nástavec (6) s rozprašovací Venturiho trubicí (6) se směrovacím nástavcem (7). Otočením sundejte regulátor průtoku (9), komoru rotoru (5) a poté vyjměte rotor (2). Opatrně ho (2) očistěte, stejně jako sedlo rotoru (B) v tělese (1), a opět složte v obráceném pořadí;

***TURBO*FILTER 650:**

- sundejte kryt komory (8) otočením doprava, sundejte krajní (8) a nakonečník s rozprašovací (6) s nasměrovacím nástavcem (7), otočením sundejte komoru rotoru (5). Vyjměte rotor (2) vyjměte spolu s osou (4) a sedly (3). Rotor (2) opatrně očistěte, stejně jako sedlo rotoru (B) v tělese (1). Potom jedno sedlo osy (3) nasaďte na osu (4) a umístěte ho do tělesa (1), druhé sedlo osy (3) umístěte na dorazu do komory (5), rotor uložte na osu a vložte kyt (5). Dávejte pozor, aby osa (4) mířila do sedla (3) v krytu (5).

Po uložení na osu se rotor (2) musí otáčet bez jakéhokoliv odporu.

DEMONTÁŽ A LIKVIDACE

Použité elektrické a elektronické spotřebiče se nesmí volně vyhazovat do odpadu. Třídění a správné zužitkování odpadu tohoto typu přispívá k ochraně přírodního bohatství a zabraňuje negativnímu dopadu na zdraví, které může být ohroženo nesprávným zacházením s odpady ohroženo. Uživatel je zodpovědný za odevzdání použitých spotřebičů do speciální sběrny, kde budou bezplatně přijaty. Informace o takové sběrně získáte u místních úřadů, na prodejním místě nebo v servisu výrobce.

ZÁRUČNÍ PODMÍNKY

Výrobce poskytuje záruku na dobu 24 měsíců od data prodeje. Záruka se vztahuje na poškození vzniklá vinou výrobce, tzn. vady materiálu nebo montážní chyby. Nevztahuje se na poškození vzniklá v důsledku nesprávné manipulace se zařízením nebo provádění úprav odběratelem. Za účelem provedení opravy je třeba zařízení odeslat společně se záručním listem vyplněným prodejcem na adresu výrobce nebo distributora. Aby byla záruka uznána, musí datum výroby vyražené na těleso čerpadla souhlasit s datem vepsaným do záručního listu. Tyto záruční podmínky nevylučují, neomezují ani nepřerušují práva kupujícího vyplývající z ujednání rozdílů zboží oproti smlouvě.

RU РУКОВОДСТВО ПО ЭКСПЛУАТАЦИИ

НАЗНАЧЕНИЕ

Внутренний фильтр серии *TURBO*FILTER, который Вы приобрели, предназначен для прокачки, очистки и насыщения кислородом воды в аквариуме. Насыщение воды кислородом производится посредством:

- интенсивного движения воды у поверхности,
- кислородного наконечника-распылителя (6) установленного на выходном отверстии,
- насыщение воздухом внутри роторной камеры – при этого следует подвести трубку с воздухом (13) и одеть ее на патрубок внутри входного отверстия (A) – при этом воздух автоматически всасывается в камеру и там распыляется на мельчайшие пузырьки. Этот метод обогащения кислородом является особенно подходящим для аквариумов с обитателями в морских аквариумах.

Механическая фильтрация воды происходит благодаря использованию фильтрационного вкладыша, изготовленного из губки. В комплект входят также: модуль биохимической фильтрации, состоящий из резервуара фильтра (21) с сотечками (20), крышки фильтра (19) и заслонки входа (22), которая предотвращает засасывание растений и рыбок внутри резервуара. Резервуар (21) наполнен смесью наноструктурированного цеолита и угля, **ZeoCarbon** – цеолит, благодаря своей пористости, способствует развитию нитрифицирующих бактерий, которые улучшают азотный обмен в аквариуме, а уголь абсорбирует вредные химические соединения. Большой объем резервуара позволяет также использовать различные фильтрующие субстанции, например **BioCeraMax** – керамика, **BioMax** – минеральный уголь, **CeraMax** – активированный уголь. Дополнительно можно закупить комплект резервуаров, губок и комплект трубок ТУБЭ, которые можно присоединить, например, так, как это показано на упаковке.

ПРАВИЛА БЕЗ