- изготовление в соответствии со стандартами по безопасности РП и ЕУ;
- высокая эффективность фильтрации благодаря применению патрона из губок;
- превосходное обогащение воды кислородом – конструкция насоса обеспечивает интенсивное движение на поверхности воды, что облегчает присутствие атмосферного кислорода и устранение двуокиси углерода, растворенного в воде, а также обеспечивает засасывание воздуха в камеру ротора, где разделенное на мелкие частицы, поступает в воду;
- самый подходящий для аквариумов емкостью (смотри таблица);
- поток воды регулирован без необходимости изъятия насоса из аквариума;

ДЕМОНТАЖ И ЛИКВИДАЦИЯ

Использование электрическое и электронное бытовое оборудование нельзя выбрасывать в мусорные ящики. Сепекция, сбор и правильная утилизация отходов такого рода способствует защите ресурсов окружающей среды и позволяет избежать негативного влияния на здоровье, для которого неправильное обращение с отходами может представлять опасность. Пользователь является лицом, ответственным за доставку использованного оборудования в специализированный приёмный пункт, где это оборудование примут бесплатно. Информацию о таких пунктах можно получить в местной администрации, в пункте продажи или в сервисе изготовителя.

ГАРАНТИЙНЫЕ ОБЯЗАТЕЛЬСТВА

Изготовитель даёт гарантию на 24 месяца од даты продажы. Гарантия относится только на повреждения возникшые по вине изготовителя, то есть пороки материалов или ошибки монтажа. Гарантия не распространяется на повреждения возникшые в результате неправильного обращения с изделием или переделок зделаных покупателем. Для того чтобы был произведен ремонт, следует прислать изделие вместе с заполненным гарантийным листом на адрес изготовителя. Условием признания гарантии есть соответдение даты изготовления изделия выпресованной на вилке электрического провода с датой на гарантийным листе.

Вышеуказанные условия не исключают, не ограничивают и не приостанавливают права покупателя являющихся последствием несоответствия товара с договором.

HASZNÁLATI ÚTMUTATÓ

(HU)

- Az UNI**FILTER** az akvárium vizének tisztítására és légdúsítására szolgál.
- Beszerelés és üzembe helyezés előtt kérjük figyelmesen olvassa el az ezt a kezelési és szerelési útmutatót!
- A használatára, szerelésre és a biztonságra vonatkozó útmutatások betartandók!

A BIZTONSÁGOS HASZNÁLAT FELTÉTELEI

- Minden üzembe helyezés előtt ellenőrizni kell a szűrőt és annak hálózati csinórját!

A hálózati vezeték megsérülése, vagy a burkolat megrepedése esetén a berendezést ki kell selejtezni! Életveszély!

- A hálózati tápvezetéket megjavítani vagy kicserélni tilos!
- A berendezést az útmutatónak megfelelően kell beszerelni.
- A szűrő üzembe helyezésekor és karbantartás, vagy az akváriumban való egyéb ténykedés idejére a szűrőt és az akváriumban levő többi berendezést le kell választani a villamos hálózatról, a dugvilla kihúzásával.
- A szűrőt nem szabad víz nélkül működtetni!

ÜZEMI BEMERITÉS

- minimális: a szivattyútest felső pereme legyen a vízszint alatt
- maximális: a levegőztetés szabályozója teljes egészében álljon ki a vízből

FIGYELEM: A pároló ütközetében a víz szintje az akváriumban idővel csökken!

SZERELÉS

1. A levegőt bevezető kis tömlőt csatlakoztasd a levegő bemenethez, vagy a levegőztető injektorhoz.
2. A szűrőt helyezd be az akváriumba olymódon, hogy legyen a vízbe merítve.
3. A szűrő függeszítjék erősítsd az akvárium falához a szívókorongok segítségével, és a szűrőt tedd be a megvezetésbe.
4. Kapcsold be a szűrőt (a csatlakozó csinór dugvilláját dugd be egy hálózati dugaljba).
5. A szabályozó segítségével állítsd be a vízáramlás erősségét az akváriumod szükségleteinek (a halak mennyiségének, az akárium nagyságának) megfelelően, a levegőztető szabályozójával pedig állítsd be a megfelelő levegőztetési intenzitást.

ELLENŐRZŐ SZEMLE ÉS KARBANTARTÁS

A szűrő hatékonyságának biztosítása céljából érdemes a szűrőbetétet, a forgórészt és annak fészkét rendszeresen kitisztítani. Ehhez kérjük sose használjon mosószereket (szappant, mosogatószert stb.) vagy oldószereket. Ezek maradékai a szűrőben a halak megbetegedését vagy elhalását okozhatják.

FIGYELEM: Az akváriumban vagy a szűrőn végzendő bármilyen tevékenység megkezdése előtt, feltétlenül áramtalanítani kell a szűrőt a hálózati dugvillának a csatlakozóból való kihúzása révén.

A szűrőbetét kitisztítása

1. Kapcsold ki a berendezést, a hálózati dugvillának a csatlakozóból való kihúzásával!
2. Vedd ki a szűrőt a vízből.
3. Told ki a szivattyútestet a szűrőtartályból.
4. Vedd le a szűrőbetétet, és gondosan öblítsd ki langyos folyó vízben.
5. A szűrőt szereld össze fordított sorrendben.

A forgórész és a forgórész fészek kitisztítása

A szivattyú munkájának zavarai esetén (a szivattyú nehézkesen működik) meg kell tisztítani a forgórészt és annak fészkét.

1. Kapcsold ki a berendezést, a hálózati dugvillának a csatlakozóból való kihúzásával!
2. Vedd ki a szűrőt a vízből.
3. Told ki a szivattyútestet a szűrőtartályból.
4. Vedd le a teljesítménycsatlakozót a szivattyútest rögzítő elemeiről.
5. Vedd ki a forgórészt a szivattyúkamrából, és öblítsd le gondosan folyó vízben, távolítsd el a lerakódásokat a fedélről, a forgórészről és a szivattyúkamrából.
6. A szűrőt szereld össze fordított sorrendben.

A SZŰRŐ TULAJDONSÁGAI

- egyszerű kezelés és karbantartás;
- kicsiny méretű, alacsony zajszint;
- a víz mechanikus és biológiai tisztítása;
- a Lengyel Köztársaság és az Európai Unió biztonsági szabványainak megfelelő kivitelezés;
- nagy hatékonyságú szűrés, a szivacsbetét alkalmazásának köszönhetően;
- a víz hatékony dúsítása oxigénnel – a szivattyú felépítése biztosítja a víz intenzív mozgását a vízfelületen, ami megkönnyíti az oxigénnek a levegőből való bejutását, és a vízben oldott széndioxid eltávolítását, ezenkívül a levegőnek a szivattyúkamába való beszívása révén, ahol azon buborékokra szétverődve bedifundál a vízbe;
- a legjobban a táblázatban megadott nagyságú akváriumokhoz használható;
- az áramlási intenzitás szabályozásához a szivattyút nem kell kivenni az akváriumból;

KISELEJTEZÉS ÉS ÚJRAHASZNOSÍTÁS

Az elhasználódott elektromos és elektronikus készülékeket a háztartási szemétbe nem szabad kidobni. Az ilyen típusú hulladékok elkülönített gyűjtése és helyes újrahasznosítása hozzájárul a természetes környezet értékeinek a védelméhez, és lehetővé teszi az egészségünkre gyakorolt negatív hatások elkerülését, melyek a hulladékokkal való nem megfelelő bánásmód veszélyeztethetne. A felhasználó felel az elhasznált készülékek egy speciális gyűjtőhelyre való elviteléhez, ahol azt térítésmentesen átveszik. Az ilyen gyűjtőhelyről információ nyerhető a helyi önkormányzati szerveknél, az eladás helyén, vagy a gyártó szervizében.

GARANCIAFELTÉTELEK

A gyártó a vásárlástól számított 24 hónapra ad garanciát. A garancia a gyártó hibájából felmerült károsodásokra, tehát az anyag- és a szerelési hibákra terjed ki. Nem vonatkozik a berendezés szakszerűtlen használatából, vagy a felhasználó által végzett átalakításokból keletkezett meghibásodásokra. Javítás céljából a berendezést kérjük küldje el az eladó által kiállított garancialappal együtt a gyártó vagy a forgalmazó címére. A garancia elismerésének feltétele a hálózati dugvillán, valamint a garancialapon feltüntetett gyártási idők azonossága.

Olyan esetben, ha az áru nem felel meg a szerződésnek, a jelen feltételek nem zárják ki, nem korlátozzák és nem függesztik fel a Vevő e tényből adódó jogait.

MANUAL DE INSTRUÇÕES

(PT)

- O UNI**FILTER** interno actua arejando e limpando a água em aquários.
- É absolutamente imperativo ler com todo o cuidado o Manual de Instruções antes de iniciar instalação e primeiro uso deste filtro!
- Siga as instruções descritas abaixo!

CONDIÇÕES DE SEGURANÇA

- É necessário efectuar um check-up do filtro e fio eléctrico periodicamente!

Em caso de dano do fio eléctrico o aparelho por inteiro deve ser descartado e substituído!

- É estrictamente proibido efectuar reparações ou substituições do fio electrico!
- O aparelho deve ser instalado conforme descrito no manual de instalação!
- Durante manutenção do filtro e outras actividades no aquário, desligue o aparelho da rede eléctrica.
- É proibido o funcionamento do filtro em seco.

FUNCIONAMENTO

- mínimo: margem superior do aparelho por baixo do nível de água
- máximo: Regulador do fluxo de ar inteiro acima do nível de água

ATENÇÃO: Devido ao processo de evaporação, o nível de água no recipiente diminuí!

INSTALAÇÃO

1. Coloque o tubo de ar no orifício de entrada de ar ou do adaptador para o tubo de ar.
2. Coloque o filtro no aquário de modo a que fique completamente submerso.
3. Fixe o sistema ao vidro do aquário com ajuda das ventosas, coloque o filtro no suporte.
4. Ligue o filtro (ligando a ficha à tomada); primeiro o filtro irá encher com ar, a seguir iniciará o seu funcionamento normal.
5. Ajuste fluxo de água (utilizando o regulador do fluxo de água), de acordo com as necessidades do seu aquário (número de peixes, capacidade do recipiente).

MANUTENÇÃO

De modo a manter uma elevada eficácia do aparelho, é aconselhado limpar a turbina e a câmara da turbina regularmente. Para este fim nunca utilizar detergentes ou dissolventes - resíduos destes no filtro poderá levar à morte dos seus peixes.

ATENÇÃO: Antes de efectuar qualquer trabalho no seu aquário, desligue o filtro retirando a ficha da tomada!

Limpeza dos Meios de Filtragem:

1. Desligue o filtro tirando a ficha da tomada.
2. Retire o filtro da água.
3. Retire o motor do corpo do filtro.
4. Retire o meio de filtragem e lave abundantemente com água morna da torneira.
5. Instale o filtro novamente em sentido inverso.

Limpeza da turbina e câmara da turbina:

1. Desligue o filtro tirando a ficha da tomada.
2. Retire o filtro da água.
3. Retire o motor do corpo do filtro.
4. Separe o regulador do fluxo de água do corpo do motor.
5. Retire a turbina da câmara e lave-a abundantemente com água morna da torneira. Retire os resíduos presentes na tampa, turbina e câmara da turbina.
6. Instale o filtro novamente em sentido inverso.

DESCRIÇÃO DO FILTRO:

- fácil de operar, manutenção simples;
- dimensões pequenas, baixo nível de ruído;
- filtragem mecânica e biológica da água;
- de acordo com todos os regulamentos europeus;
- eficácia elevada devido à presença da esponja;
- excelente enriquecimento da água com oxigénio – construção da bomba assegura fluxo intenso na superfície da água e que também permite que o oxigénio penetre em el aquaq;
- a viz mechanikus és biológiai tisztítása;
- a Lengyel Köztársaság és az Európai Unió biztonsági szabványainak megfelelő kivitelezés;
- nagy hatékonyságú szűrés, a szivacsbetét alkalmazásának köszönhetően;
- a víz hatékony dúsítása oxigénnel – a szivattyú felépítése biztosítja a víz intenzív mozgását a vízfelületen, ami megkönnyíti az oxigénnek a levegőből való bejutását, és a vízben oldott széndioxid eltávolítását, ezenkívül a levegőnek a szivattyúkamába való beszívása révén, ahol azon buborékokra szétverődve bedifundál a vízbe;
- a legjobban a táblázatban megadott nagyságú akváriumokhoz használható;
- az áramlási intenzitás szabályozásához a szivattyút nem kell kivenni az akváriumból;

DESMONTAGEM E DESUSO

É proibido a colocação de equipamento eléctrico no caixote do lixo. O correcto depósito destes lixos leva à preservação do ambiente natural e evita influências nocivas para a saúde a qual pode ser prejudicada pelo tratamento inadequado deste lixo. O utilizador é responsável pela entrega do produto usado num ecoponto especializado aonde os equipamentos serão aceites sem custos. Pode obter informação sobre a localização destes ecopontos através da sua autoridade local.

CONDIÇÕES DE GARANTIA

O produtor concede garantia por um período de 24 meses, contados a partir da data de compra. A garantia abrange os defeitos surgidos por culpa do produtor, isto é: defeitos de material ou erros de montagem. Não abrange os defeitos surgidos em decorrência de uso indevido do aparelho ou pela realização de modificações por parte do comprador ou de falta de limpeza. Com o fim de obtenção do conserto, o aparelho deve ser enviado, juntamente com a carta de garantia preenchida pelo vendedor, para o endereço do produtor. A condição de reconhecimento da garantia é a concordância da data de produção, gravada no topo da bomba, com a data inscrita na carta de garantia.

As presentes condições não excluem, não limitam nem suspendem os direitos do comprador resultantes da não conformidade da mercadoria com o contrato.

INSTRUCCIÓN MANUAL

(ES)

- El filtro interior UNI**FILTER** está diseñado para la oxigenación y limpieza del agua en los acuarios.
- Antes de instalar y arrancar es indispensable leer la presente instrucción manual!
- Hay que seguir las indicaciones concernientes el uso, el montaje y la seguridad!

CONDICIONES DE SEGURIDAD DEL TRABAJO

- Antes de cada arranque revisar el filtro y el cable de alimentación.

En el caso de dañar el cable de alimentación hay que apartar el dispositivo para chatarra! Encierra peligro para la vida!

- Montar el dispositivo de acuerdo con la instrucción.
- Ala hora de arrancar y conservar el filtro así como durante otros trabajos en el depósito de agua desconectar el dispositivo sacando el enchufe macho del enchufe hembra.
- Se prohíbe hacer reparaciones o cambiar el cable de alimentación!
- Se prohíbe usar el filtro sin agua.

SUMERGIMIENTO DE TRABAJO

- mínimo: el borde superior del cuerpo del motor debajo del espejo del agua
- máximo: el regulador del flujo de aire entero sobresale el espejo del agua

NOTA: A causa de la vaporación baja el nivel del agua en el acuario!

MONTAJE

1. Pon la manguera que lleva el aire en la entrada del aire o encima del elemento aireador.
2. Pon el filtro en el acuario de tal manera que se encuentre debajo del nivel del agua en el acuario.
3. Coloque el colgadero del filtro en el cristal del acuario mediante las ventosas y pon el filtro en la guía.
4. Pon el filtro (pon el enchufe macho del cable en el enchufe hembra), primero se aireará el filtro y dentro de poco empezará a trabajar normalmente.
5. Corrige el flujo de agua mediante el regulador para que sea adecuado para tu acuario (la cantidad de peces, el tamaño del depósito).

CONTROL Y CONSERVACIÓN

Para mantener alta eficiencia del filtro se recomienda depurar el repuesto de filtración, el rotor así como su cámara regularmente. Para esos fines nunca se pueden aplicar detergentes (jabón, líquido para fregar, etc.) y disolventes, ya que los restos de esos productos que quedan en el filtro pueden causar las enfermedades y la muerte de los peces.

NOTA: Antes de llevar a cabo cualquier trabajo en el acuarioo en el filtro hay que desconectar el filtro sacando el enchufe macho del enchufe hembra!

Depuración del repuesto filtrante:

1. Desconecta el dispositivo sacando el enchufe macho del enchufe hembra!
2. Saca el filtro del agua.
3. Saca el cuerpo del motor del envase del filtro.
4. Quita el repuesto filtrante con cuidado y enjuágalo con agua corriente.
5. Monta el filtro por orden al revés.

Depuración del rotor y de su cámara:

1. Desconecta el dispositivo sacando el enchufe macho del enchufe hembra!
2. Saca el filtro del agua.
3. Saca el cuerpo del motor del envase del filtro.
4. Desconecta el regulador del flujo del agua del cuerpo del motor.
5. Saca el rotor de la cámara y enjuágalo con agua corriente, quita el sedimiento de la tapa, del rotor y de la cámara del rotor.
6. Monta el filtro por orden al revés.

CARACTERÍSTICA DEL FILTRO

- fácil manejo, simple conservación;
- pequeños tamaños, bajo nivel de ruido;
- depuración mecánica y biológica del agua;
- elaborado de acuerdo con las normas de seguridad de la República Polaca y de la Unión Europea;
- alta eficiencia de filtración gracias al empleo del repuesto de esponja;
- excelente enriquecimiento del agua con el oxígeno la construcción de la bomba asegura un movimiento intenso en la superficie del agua, lo que facilita el acceso del oxígeno y la eliminación del bióxido de carbono así como asegura la aspiración del aire hacia la cámara del rotor, en la cual el aire en forma de moléculas pequeñas penetra en el aquaq;
- el mejor para los acuarios de capacidad (veáse la tabla);
- la tensión del flujo de aire regulado sin necesidad de sacar la bomba del acuario;
- el cable de alimentación de 1,5mde longitud;
- intensidad de flujo de água facilmente controlado sem retirar a bomba do aquário;

DESMONTAGEM E DESUSO

É proibido a colocação de equipamento eléctrico no caixote do lixo. O correcto depósito destes lixos leva à preservação do ambiente natural e evita influências nocivas para a saúde a qual pode ser prejudicada pelo tratamento inadequado deste lixo. O utilizador é responsável pela entrega do produto usado num ecoponto especializado aonde os equipamentos serão aceites sem custos. Pode obter informação sobre a localização destes ecopontos através da sua autoridade local.

CONDIÇÕES DE GARANTIA

O produtor concede garantia por um período de 24 meses, contados a partir da data de compra. A garantia abrange os defeitos surgidos por culpa do produtor, isto é: defeitos de material ou erros de montagem. Não abrange os defeitos surgidos em decorrência de uso indevido do aparelho ou pela realização de modificações por parte do comprador ou de falta de limpeza. Com o fim de obtenção do conserto, o aparelho deve ser enviado, juntamente com a carta de garantia preenchida pelo vendedor, para o endereço do produtor. A condição de reconhecimento da garantia é a concordância da data de produção, gravada no topo da bomba, com a data inscrita na carta de garantia.

Las siguientes condiciones no excluyen, no limitan ni suspenden los derechos del comprador que resultan de diferencia entre el producto y el contrato.

ISTRUZIONI PER L'USO

(IT)

- Il filtro interno UNI**FILTER** serve ad ossigenare e pulire l'acqua negli acquari.
- Prima dell'installazione e della messa in funzione vanno assolutamente lette attentamente le seguenti istruzioni di montaggio e utilizzo!
- Vanno rispettate le indicazioni riguardanti l'utilizzo, il montaggio e la sicurezza!

CONDIZIONI DI UTILIZZO IN PIENA SICUREZZA

- Prima di ogni utilizzo controllare il filtro e il cavo dell'alimentazione di rete!

Nel caso in cui il cavo dell'alimentazione di rete sia danneggiato o vi siano spaccature nel corpo del filtro, l'apparecchio deve essere rottamato! Pericolo per la vita!

- E' vietato eseguire riparazioni o cambiare il cavo dell'alimentazione di rete!
- Montare l'apparecchio secondo le istruzioni.
- Prima di ogni operazione, per la manutenzione del filtro, e per altri lavori nell'acquario, spegnere il filtro e gli altri apparecchi estraendo la spina dalla presa di rete.
- E' vietato usare il filtro senza acqua.

IMMERSIONE DI LAVORO

- minima: il bordo superiore del corpo motore sopra il livello dell'acqua
- massima: tutto il regolatore del flusso dell'aria è sopra il livello dell'acqua

ATTENZIONE: A causa dell'evaporazione il livello dell'acqua nell'acquario si abbassa!

MONTAGGIO

1. Inserire il tubetto di immissione dell'aria nel condotto di entrata dell'aria, o nel cappuccio ossigenante.
2. Inserire il filtro nell'acquario in modo che si trovi sotto il livello dell'acqua nell'acquario.
3. Fissare il sospensore del filtro alla parete dell'acquario, con le ventose, ed inserire il filtro nella guida.
4. Accendere il filtro (inserire la spina del cavo di alimentazione nella presa di rete).
5. Per mezzo del regolatore, regolare il flusso di acqua attraverso il filtro a secondo delle necessità del proprio acquario (quantità di pesci, dimensione della vasca). Per mezzo del regolatore dell'ossigenazione impostare l'intensità di ossigenazione opportuna.

CONTROLLI E MANUTENZIONE

Per mantenere alta l'efficienza del filtro, si consiglia di eseguire una pulizia regolare dell'elemento filtrante, del rotore e della camera del rotore. A tale scopo non vanno mai utilizzati detergenti (sapone, detergente per stoviglie, ecc.) o solventi. I resti di tali sostanze che rimangono nel filtro possono provocare malattie e morte dei pesci.

ATTENZIONE: Prima di eseguire qualunque lavoro nell'acquario, o nel filtro, va assolutamente spento il filtro estraendo la spina dalla presa di rete.

Pulizia dell'elemento filtrante

1. Spegnere l'apparecchio estraendo la spina dalla presa di rete!
2. Estrarre il filtro dall'acqua.
3. Staccare il corpo motore dal contenitore del filtro.
4. Estrarre l'elemento filtrante e sciacquarlo con cura sotto un getto di acqua corrente tiepida.
5. Rimontare il filtro in sequenza inversa.

Pulizia del rotore e della camera del rotore

Nel caso di problemi nel funzionamento del motore (motore che lavora con difficoltà) va pulito il rotore e la camera del rotore.

1. Spegnere l'apparecchio estraendo la spina dalla presa di rete!
2. Estrarre il filtro dall'acqua.
3. Staccare il corpo motore dal contenitore del filtro.
4. Scollegare il regolatore dell'efficienza dal fissaggio sul corpo motore.
5. Estrarre il rotore dalla sua camera e sciacquarlo con cura sotto un getto di acqua corrente, eliminare i depositi dal coperchio, dal rotore e dalla camera del rotore.
6. Rimontare il filtro in sequenza inversa.

CARATTERISTICHE DEL FILTRO

- semplice nel funzionamento e nella manutenzione;
- piccole dimensioni, bassa rumorosità;
- pulizia dell'acqua meccanica e biologica;
- realizzato secondo le norme di sicurezza polacche e dell'Unione Europea;
- alta efficienza filtrante grazie all'utilizzo di un elemento filtrante in spugna;
- eccellente ossigenazione dell'acqua: la struttura della pompa assicura una circolazione intensa alla superficie dell'acqua, favorendo l'accesso all'ossigeno atmosferico e l'eliminazione dell'anidride carbonica disciolta in acqua, e garantisce l'aspirazione dell'aria nella camera del rotore, dove viene suddivisa in piccole bollicine e mescolata all'acqua;
- ottimale per acquari di dimensioni (vedi tabella);
- intensità del flusso dell'acqua regolabile senza estrarre la pompa dall'acquario;

SMONTAGGIO E SMALTIMENTO

Le apparecchiature elettriche ed elettroniche usate non possono essere smaltite con i rifiuti domestici. La raccolta e lo smaltimento differenziati di questo tipo di rifiuti contribuisce alla difesa delle risorse presse dell'ambiente naturale, e permette di evitare gli effetti negativi sulla salute, rischio derivante da un comportamento scorretto nello smaltimento dei rifiuti. L'utilizzatore ha la responsabilità di consegnare l'apparecchiatura usata in un punto di raccolta specializzato, dove sarà preso in consegna gratuitamente. E' possibile ottenere informazioni circa tali punti di raccolta presso le autorità' locali, o chiedendo presso il punto vendita o l'assistenza del produttore.

CONDIZIONI DI GARANZIA

Il produttore fornisce una garanzia per un periodo di 24 mesi, a partire dalla data di acquisto. La garanzia copre i danni derivanti da colpe del produttore cioè i difetti dei materiali e gli errori di montaggio. Non copre i danni conseguenti all'utilizzo improprio dell'apparecchio o all'esecuzione di modifiche da parte dell'acquirente. Per poter effettuare una riparazione è necessario inviare l'apparecchio all'indirizzo del produttore o del distributore, insieme con la carta di garanzia compilata dal venditore. Condizione per il riconoscimento del diritto alla garanzia è la corrispondenza tra la data di produzione impressa sulla spina del cavo di alimentazione e quella indicata sulla carta di garanzia.

Data produkcji / Date of production / Herstellungsdatum
Data de produzione / Date de production / Date de production
Fecha de producción / Gyártási idő / Datum výroby
Дата изготовления / Дата на производство / Produktionsdatum

Data sprzedaży / Date of selling / Verkaufsdatum
Az eladás dátuma / Fecha de venta / Datum prodeje
Date de vente / Data di vendita / Data de venda
Дата продажи / Дата на продажба / Försäljningsdatum

Stempel i podpis sprzedawcy / Stamp & signature of seller
Stempel und Unterschrift des Händlers / Cachet et signature du vendeur
Timbro e firma del commesso / Az eladó pecsétje és aláírása
Razitko a podpis prodávajícího / Čarinbo a assinatura do vendedor
Cuño y firma del vendedor / Штемпель и подпись продавца
Печат и подпис на продавача / Säljares stämpel och signatur

UWAGI KLIENTA / BEMERKUNGEN DES KUNDEN CLIENT
REMARKS / REMARQUES DU CLIENT
ЗАМЕЧАНИЯ ПОЛЬЗОВАТЕЛЯ

Opis usterki / Beschreibung des Fehlers: / Defect description:
Description du défaut: / описание неисправности:

KARTA GWARANCYJNA/GUARANTEE CARD
GARANTIESCHEIN/BON DE GARANTIE
CARTA DE GARANTIA/CARTA DE GARANTÍA
SCHEDA DI GARANZIA/GARANCIALEVÉL
ZÁRUČNÍ LIST/ГАРАНТИЙНЫЙ ЛИСТ
ГАРАНЦИОННИ КАРТА/GARANTIBEVIS

AQUAEL®

UNI FILTER

AIO 40

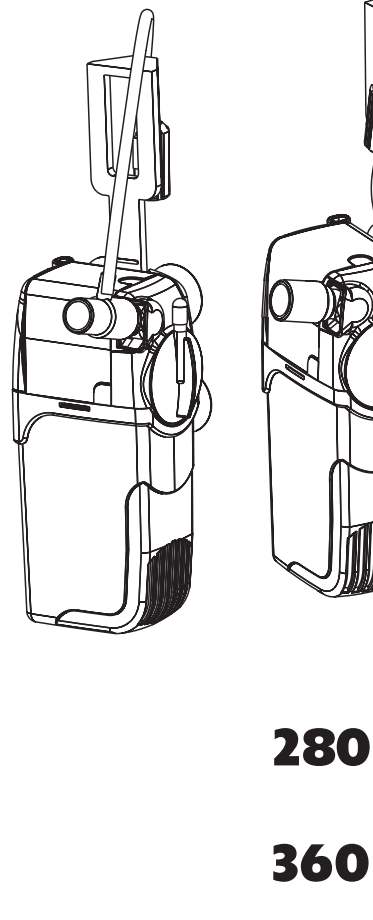

280

360

Producent Akcesoriów Akwarystycznych i Fontannowych
Producent Akcesoriów Akwarystycznych i Fontannowych
Manufacturer of Aquarium & Fountain Accessories
Hersteller von Aquarium- und Fontänenausrüstungen
Fabricant d'aquariums et d'accessoires pour fontaines
Изготовитель аквариумных и фонтанных принадлежностей
02-949 Warszawa, ul. Krasnowolska 50, Poland
www.aquael.pl; e-mail: aquael@aquael.pl

D / MULTI / 2006-05-12

DANE TECHNICZNE / TECHNICAL DATA
TECHNISCHE DATEN / DONNEES TECHNIQUES

UN/I**FILTER**		**280**	**360**
Napięcie / Częstotliwość Voltage / Frequency Spannung / Frequenz Tension / Fréquence	V/Hz	230/50	
Moc Wattage Nennaufnahme Puissance	W	2,5	3
Max. wydajność Max Output Max. Durchfluß Débit max.	l/h	260	340
Max głębokość zanurzenia Max immersion depth Max. Versenkungstiefe Immersion max	cm	25	40
Pojemność akwarium Tank volume Beckengröße Volume d'aquarium		30-60	30-80
Masa netto Net weight Masse netto Poids net	g	225	242

CZĘŚCI / PARTS / BESTANDTEILE / ÉLEMENTS

280	360	UN/I**FILTER**
1.	-	Korpus silnika / Motor frame / Pumpenkörper / Corps du moteur
2.	-	Końcówka kierująca / Water outlet / Ablenker / Embout de direction
3.	01259 01259	Nasadka napowietrzająca / Aeration attachment / Belüftungsinjektor / Manchon d'aération.
4.	01819 01822	Wirnik / Rotor / Rotor / Rotor
5.	01816 01821	Rurka zasysająca / Suction connector / Saugrohr / Tuyau d'aspiration
6.	01817 01820	Gąbkowy wkład filtracyjny / Sponge filtration insert / Schwammpatrone / Cartouche filtrante en mousse
7.	01818 01821	Pojemnik filtra / Filter container / Filterbehälter / Récipient du filtre
8.	-	Podstawka z przyssawkami / Suction cap hanger / Untersatz mit Saugnäpfen / Support avec ventouses
9.	01831 01831	Wieszak z regulacją szerokości / Hanger with width adjustment / Hänger mit Regulierung der Breite / Suspension avec réglage de hauteur
10.	01102 01102	Regulator napowietrzania / Aeration controller / Belüftungsregler / Régulateur d'aération
11.	01370 01370	Wężyk doprowadzający powietrze / Air supply hose / Luftschlauch / Tuyau d'arrivée d'air
12.	01260 01260	Korek zaślepiający / Stopper plug / Blindkork / Bouchon
13.	-	Wlot powietrza / Airflow inlet / Lufteinlauf / Entrée d'air
14.	01815 01815	Regulator wydajności / Capacity controller / Durchflußregler / Régulateur de débit

PL

INSTRUKCJA OBSŁUGI

- Filtr wewnętrzny UN/**FILTER** służy do napowietrzania i oczyszczania wody w akwarach.
- Przed instalacją i uruchomieniem należy bezwarunkowo dokładnie przeczytać poniższą instrukcję obsługi i montażu!
- Należy przestrzegać wskazówek dotyczących użytkowania, montażu i bezpieczeństwa!

WARUNKI BEZPIECZNEGO UŻYTKOWANIA

- Przed każdym uruchomieniem sprawdzić filtr oraz przewód zasilania sieciowego!

W przypadku uszkodzenia przewodu zasilania stanowiącego lub pęknięcia obudowy urządzenie podlega zbrowaniu! Niebezpieczeństwo zagrożenia życia!

- Zabrania się dokonywania napraw lub wymiany przewodu zasilania sieciowego!
- Urządzenie montować zgodnie z instrukcją.
- Przy uruchamianiu i montażu oraz przy innych pracach w akwarium filtr oraz pozostałe urządzenia wyłączyć przez wyciągnięcie wtyczki z gniazda sieciowego.
- Zabrania się używania filtra bez wody.

ZANURZENIE ROBOCZE

- minimalne: górna krawędź korpusu silnika poniżej lustra wody
- maksymalne: cały regulator przepływu powietrza wystaje ponad lustro wody

UWAGA: Wskutek parowania poziom wody w akwarium obniża się!

MONTAŻ

1. Nalóż wężyk doprowadzający powietrze na wlot powietrza lub na nasadkę napowietrzającą.
2. Włóż filtr do akwarium tak aby znalazł się poniżej poziomu wody w akwarium.
3. Zamocuj wieszak filtra do szyby akwarium, za pomocą przyssawek i nasuń filtr na prowadnicę.
4. Włącz filtr/włóż wtyczkę przewodu przyłączeniowego do gniazda sieciowego).
5. Za pomocą regulatora ikonyzuj przepływ wody przez filtr odpowiednio do potrzeb swojego akwarium (ilości ryb, wielkości zbiornika) za pomocą regulatora napowietrzania ustaw odpowiednią intensywność napowietrzania.

PRZEGLĄD KONTROLNY I KONSERWACJA

Dla zachowania wysokiej sprawności filtra zaleca się przeprowadzanie regularnego czyszczenia wkładu filtrującego, wirnika i jego komory. Do tych celów nigdy nie należy stosować detergentów (mydła, płynów do mycia naczyń itp.) oraz rozpuszczalników; resztki tych środków pozostałych w filtrze mogą powodować choroby i śmierć ryb.

UWAGA: Przed przeprowadzeniem jakichkolwiek prac w akwarium, lub przy filtrze, należy koniecznie wyłączyć filtr przez wyciągnięcie wtyczki sieciowej z gniazdka.

Czyszczenie wkładu filtrującego

1. Wyłącz urządzenie przez wyjęcie wtyczki sieciowej z gniazdka!
2. Wyjmij filtr z wody.
3. Wysuń korpus silnika z pojemnika filtra.
4. Zdejmij wkład filtrujący i starannie wypłucz pod bieżącą letnią wodą.
5. Zmontuj filtr w odwrotnej kolejności.

Czyszczenie wirnika i jego komory

W przypadku zakłóceń pracy silnika (ciężko pracujący silnik) należy oczyścić wirnik i jego komorę.
1. Wyłącz urządzenie przez wyjęcie wtyczki sieciowej z gniazdka!
2. Wyjmij filtr z wody.
3. Wysuń korpus silnika z pojemnika filtra.
4. Odłącz regulator wydajności z mocowania na korpusie silnika.
5. Wyjmij wirnik z komory i starannie wypłucz pod bieżącą wodą, usuń osad z pokrywy, wirnika i komory wirnika.
6. Zmontuj filtr w odwrotnej kolejności.

CHARAKTERYSTYKA FILTRA

- prosta obsługa i konserwacja;
- małe rozmiary, niski poziom hałasu;
- mechaniczne i biologiczne oczyszczanie wody;
- wykonanie zgodne z normami bezpieczeństwa RP i UE;
- wysoka sprawność filtrowania dzięki zastosowaniu wkładu z gąbki;
- doskonałe wzbogacanie wody w tlen – konstrukcja pompy zapewnia intensywny ruch na powierzchni wody, co ułatwia dostęp tlenu atmosferycznego i wydalanie dwutlenku węgla rozpuszczonego w wodzie, oraz zapewnia zasysanie powietrza do komory wirnika, gdzie rozbite na drobne cząsteczki wnika do wody;
- najlepszy do akwariów o pojemności (patrz tab.);
- natężenie przepływu wody regulowane bez konieczności wymowania pompy z akwarium;

DEMONTAŻ I KASACJA

Zużytego sprzętu elektrycznego i elektronicznego nie wolno wyrzucać do śmietnika. Selekcjonowanie i prawidłowe utylizacja tego typu odpadów przyczynia się do ochrony zasobów środowiska naturalnego i umożliwia uniknięcie negatywnego wpływu na zdrowie, które może być zagrożone przez nieodpowiednie postępowanie z odpadami. Użytkownik jest odpowiedzialny za dostarczenie zużytego sprzętu do wyspecjalizowanego punktu zbiórki, gdzie będzie on przyjęty bezpłatnie. Informacje o takim punkcie można uzyskać u władz lokalnych, albo pytać w punkcie sprzedaży lub też w serwisie producenta

WARUNKI GWARANCJI

Producent udziela gwarancji na okres 24 miesięcy, licząc od daty zakupu. Gwarancja obejmuje uszkodzenia powstałe z winy producenta, tzn. wady materiałowe czy błędy montażowe. Nie obejmuje uszkodzeń powstałych w wyniku niewłaściwego obchodzenia się z urządzeniem lub dokonania przeróbek przez nabywcę. W celu dokonania naprawy należy przesłać urządzenie wraz z wypełnioną przez sprzedawcę kartą gwarancyjną na adres producenta lub dystrybutora. Warunkiem uznania gwarancji jest zgodność produkcji wytłoczonej na wyczoz przewodu przyłączeniowego i wpisanej na karcie gwarancyjnej.

Niniejsze warunki nie wyłączają, nie ograniczają ani nie zawieszają uprawnień kupującego wynikających z niezgodności towaru z umową.

GB

OPERATING MANUAL

- The UN/**FILTER** internal filter serves for aeration and cleaning of water in fish-tanks.
- It is absolutely necessary to carefully read this operation and installation manual prior to installation and firs use!
- One must act in respect of operation, installation and safety instructions!

CONDITIONS OF SAFE WORK

- It is necessary to perfom filter and power cord check-ups prior to each start of the device.

In case of the power cord failure the device must be damaged and thrown away. Otherwise operator's life is highly endangered.

- It is prohibited to perform repairs or replacements of the power cord!
- The device has to be installed according to the installation manual.
- During filter maintenance works and other activities in the water container, the device must be disconnected from the power source by unplugging the power plug from the electric socket.
- It is prohibited to use the filter without water.

WORKING SUBMERGENCE

- minimum: upper edge of the engine body below the water surface
- maximum: entire air flow controller above the water surface

ATTENTION! Due to vaporisation process, the water level in the container decreases!

INSTALLATION

1. Place the airflow hose on the air inlet or on the airflow cap.
2. Put the filter into the aquarium in the way that it rests under the water surface.
3. Stick the hanger onto the glass using suction caps, slide the filter into the slide tracks.
4. Turn the filter on (plug the power cord into the electric power socket); first the filter will fill with air, and afterwards it will start its normal operation.
5. Adjust the water flow using the water flow controller, according to the needs of your aquarium (number of fish, container capacity).

CHECK-UP AND MAINTENANCE

In order to maintain high efficiency of the device, it is advised to regularly clean the filtering inset, rotor and rotor's chamber. For these purposes one should never use detergents (soap, dishwashing liquids, etc.) or dissolvers. Remainings of these means in the filter might cause diseases and death to fish.

ATTENTION: Before performing any works in the aquarium of with the filter, one MUST turn the filter off by unplugging the power plug from the electric socket!

Cleaning of the filtering inset

1. Turn the device off by unplugging the power cord from the electric socket!
2. Remove the filter from the water.
3. Remove the engine body from the filter container.
4. Take off the filtering inset and rinse it thoroughly using running lukewarm water.
5. Install the filter in the backward order.

Cleaning of the rotor and the rotor's chamber

1. Turn the device off by unplugging the power cord from the electric socket!
2. Remove the filter from the water.
3. Remove the engine body from the filter container.
4. Disconnect the water flow controller from the bracket on the motor body.
5. Remove the rotor from the chamber and rinse it thoroughly using running lukewarm water, remove the sludge from the rotor and the chamber.
6. Install the filter in the backward order.

DESCRIPTION OF THE FILTER

- easy operation, simple maintenance;
- small dimensions, low noise level;
- mechanical and biological water filtering;
- produced in accordance with safety regulations: Polish and European;
- high filtering efficiency thanks to applying foam inset;
- excellent water oxygen enrichment – pump construction ensures intense flow on the water surface, which improves access of air oxygen and removal of carbon dioxide dissolved in water, as well as ensures air inflow into the rotor chamber, where it dissolves with the water after being smashed into tiny particles;
- suits best for aquariums of given capacity (see the table);
- water flow intensity easy to control without removing the pump from the aquarium

DISASSEMBLY AND DISPOSAL

It is forbidden to dispose of used electrical and electrical equipment in a trash bin. Segregating and proper utilization of this kind of waste leads to conserving the resources of natural environment and allows avoiding negative influence on health as it can be endangered by improper waste handling. The user is responsible for delivering the used product to a specialized collection point where it will be accepted free of charge. You can obtain information about such a facility at the local authorities, or by asking either the seller or the manufacturer service.

WARRANTY CONDITIONS

The producer provides 24 month guarantee from the date of purchase. Guarantee covers only failures due to defects in materials or workmanship which occur during normal use, does not cover damage caused by improper handling or construction changes introduced by the user. In event of claim under this guarantee please send guarantee form, stamped by seller, together with damaged pump to the address of manufacturer or distributor. The date stamped on the plug and written in the guarantee card should be the same.

These conditions do not exclude, limit or suspend the rights of the buyer deriving from the discordance between the merchandise and the agreement.

DE

BEDIENUNGSANLEITUNG

- Die Ausenfilter UN/**FILTER** dienen zur Belüftung und Reinigung des Wassers in Aquarien.
- Vor der Installation und der Inbetriebnahme ist diese Montage- und Bedienungsanleitung unbedingt durchzulesen!
- Alle Bedienungs-, Montage- und Sicherheitshinweise sind unbedingt zu beachten!

BETRIEBSSICHERHEITSBEDINGUNGEN

- Vor jeder Inbetriebnahme den Filter und das Netzversorgungskabel überprüfen!

Bei einer Beschädigung des Versorgungskabels ist das Gerät unbedingt zu verschrotten! Lebensgefahr!

- Es ist untersagt, Reparaturen an dem Gerät eigenmächtig durchzuführen bzw. das Versorgungskabel zu ersetzen!
- Das Gerät gemäß der Anleitung montieren.
- Bei der Inbetriebnahme und Wartung des Filters sowie bei allen anderen Arbeiten an dem Wasserbehälter das Gerät unbedingt durch das Herausziehen des Netzsteckers aus der Steckdose ausschalten.
- Den Filter niemals außerhalb von Wasser betreiben.

BETRIEBSTIEFE

- Mindesttiefe: Oberkante des Motorkörpers unterhalb der Wasseroberfläche
- Höchsttiefe: der gesamte Luftdurchflußregler ragt über das Wasserspiegel

ACHTUNG: Der Wasserspiegel sinkt durch Wasserverdampfung!

MONTAGE

1. Den Luftzufuhrschlauch auf den Lufteinlauf bzw. auf den Belüftungsaufsatz aufsetzen.
2. Den Filter im Aquarium anbringen, so dass er sich unterhalb des Wasserspiegels befindet.
3. Den Filteraufhänger mit Hilfe des Saugnäpfen der Glasscheibe befestigen und den Filter in die Führung schieben.
4. Den Filter einschalten (den Stecker des Versorgungskabel in die Steckdose stecken); zuerst wird der Filter befüllt, dann setzt der Normalbetrieb ein.
5. Mit Hilfe des Reglers den Wasserdurchfluß durch den Filter entsprechend den individuellen Bedürfnissen (Fischmengen, Größe des Behälters) einstellen.

REVISIONEN UND WARTUNG

Um eine hohe Filterleistung zu erhalten, empfiehlt es sich regelmäßig Revisionen des Filtersystems, des Läufers und der Läuferkammer durchzuführen. Dabei niemals chemische Reinigungsmittel (Seife, Spülmittel usw.) oder Verdünnungsmittel verwenden; die Übermeste dieser Mittel im Filter können zum Erkranken und Sterben der Fische führen.

ACHTUNG: Vor dem Beginn aller Arbeiten an dem Aquarium oder Filter, den Filter unbedingt durch das Herausziehen des Netzstekers aus der Steckdose ausschalten.

Reinigen des Filtersystems

1. Das Gerät durch das Herausziehen des Netzsteckers aus der Steckdoseausschalten!
2. Den Filter aus dem Wasser nehmen.
3. Den Motorkörper aus dem Filtergehäuse ziehen.
4. Die Filtereinlage herausnehmen und gründlich mit lauwarmem Wasser spülen.
5. Den Filter in der umgekehrten Reihenfolge zusammenbauen.

Reinigen des Läufers und der Läuferkammer

1. Das Gerät durch das Herausziehen des Netzsteckers aus der Steckdose ausschalten!
2. Den Filter aus dem Wasser nehmen.
3. Den Motorkörper aus dem Filtergehäuse ziehen.
4. Den Wasserdurchflußregler aus der Halterung an dem Motorkörper lösen.
5. Den Läufer aus der Kammer herausnehmen und gründlich unter laufendem Wasser spülen, die Ablagerungen von dem Deckel der Läuferkammer entfernen.
6. Den Filter in der umgekehrten Reihenfolge zusammenbauen.

FR

NOTICE D'EMPLOI

- Le filtre intérieur UN/**FILTER** sert à aérer et épurer l'eau dans les aquariums.
- Avant l'installation et la mise en marche il faut absolument lire attentivement la notice d'emploi et d'installation!
- Il faut respecter les indications concernant l'utilisation, l'installation et la sécurité!

CONDITIONS D'UTILISATION EN SÉCURITÉ

ATTENTION: Avant de procéder à tous travaux dans l'aquarium ou sur le filtre, il faut absolument débrancher le filtre en retirant la fiche de la prise de courant.

- Le filtre UNIFILTER est fabriqué en accord avec toutes les normes de sécurité en vigueur actuellement.
- Avant chaque mise en marche du filtre vérifier l'état du filtre et du câble d'alimentation!

Dans le cas d'une détérioration du câble d'alimentation ou de fissures du corps du filtre, ne pas réparer, mettre l'appareil entier au rebut! Danger de mort!

- Il est interdit de réparer ou remplacer le câble d'alimentation!
- Installer l'appareil conformément à la notice d'utilisation.
- Avant installation et entretiens ainsi que pour tous travaux dans l'aquarium il faut débrancher le filtre et tout autre appareil en retirant la fiche de la prise de courant.
- Il est interdit de mettre en marche le filtre à sec.

IMMERSION DE FONCTIONNEMENT

- minimale: bord supérieur du corps du moteur en dessous du niveau d'eau
- maximale: le régulateur du flux d'air entier reste au dessus du niveau d'eau

ATTENTION: Suite à l'évaporation de l'eau son niveau dans l'aquarium baisse!
Prévoir des compléments d'eau réguliers à l'aide d'une eau peu minéralisée

INSTALLATION

1. Mettre le tube à air sur l'arrivée d'air ou le tubulure d'admission d'air (voir fig. 2 ou 3).
2. Fixer le porte-filtre sur la paroi de l'aquarium à l'aide des ventouses.
3. Placer le filtre sur le porte-filtre et le régler pour que le rejet soit au-dessous du niveau de l'eau.
4. Mettre le filtre en marche en insérant la fiche dans la prise du courant.
5. A l'aide du régulateur de débit, corriger le flux d'eau du filtre en fonction des besoins de l'aquarium (quantité de poissons, taille du bac). A l'aide du régulateur d'oxygénation, corriger l'intensité d'oxygénation.

REVISION ET ENTRETIEN

Pour garder un haut rendement du filtre il est conseillé de nettoyer la cartouche du filtre, le rotor et sa chambre d'une manière régulière. Il ne faut pas utiliser de détergents (savon, liquide vaisselle etc.) ni de dissolvants; les résidus de ces produits dans le filtre pourraient causer des maladies ou mort des poissons.

Nettoyage du filtre

1. Débrancher le filtre en retirant la fiche de la prise de courant!
2. Sortir le filtre de l'eau.
3. Retirer le corps filtrant du récipient du filtre.
4. Enlever la cartouche du filtre et la nettoyer dans l'eau courante tiède.
5. Assembler dans l'ordre inverse.

Nettoyage du filtre et de la chambre du filtre

Dans le cas d'un mauvais fonctionnement du moteur du filtre (moteur tournant avec grande difficulté) il faut nettoyer le rotor et sa chambre.
1. Débrancher le filtre en retirant la fiche de la prise de courant!
2. Sortir le filtre de l'eau.
3. Retirer le corps filtrant du récipient du filtre.
4. Enlever le régulateur du débit de son logement dans le corps du moteur.
5. Enlever le rotor de sa chambre et le laver soigneusement sous l'eau courante, enlever le dépôt du couvercle et de la chambre du rotor.
6. Assembler dans l'ordre inverse.

CARACTÉRISTIQUES DU FILTRE

- utilisation et entretien faciles
- dimensions réduites, faible niveau de bruit
- filtration mécanique et biologique de l'eau
- fabriquation en accord avec les normes de sécurité de la RP et UE
- haute capacité de filtration grâce à l'utilisation de la cartouche en mousse
- partiel enrichissement de l'eau en oxygène – la construction de la pompe assure un mouvement intensif de la surface de l'eau, ce qui facilite l'échange de l'oxygène atmosphérique et l'éjection du dioxyde de carbone dissout dans l'eau. Elle permet l'aspiration de l'air dans la chambre du rotor pour une oxygénation optimale.
- recommandation: (se référer au tableau)
- Réglage aisé du débit d'eau

DEMONTAGE ET DEMOLITION

Les appareils électroménagers et électroniques usés ne peuvent être jetés à la poubelle. Le triage et le recyclage de ce type de déchets contribuent à la protection de l'environnement et permettent d'éviter les effets négatifs sur la santé, laquelle peut être menacée par le mauvais maniement des déchets. L'utilisateur a la responsabilité de ramener le matériel usé à un point de collecte spécialisé, où il sera repris gratuitement. Les informations sur des points de collecte sont disponibles chez les des autorités locales, les distributeurs et le service après vente du fabricant.

CONDITION DE GARANTIE

Le fabricant accorde une garantie pour une période de 24 mois à compter de la date de l'achat. La garantie couvre les détériorations dues aux vices de matériaux et de fabrication. Elle ne couvre pas les détériorations dues au mauvais maniement ou remaniement de la pompe par l'utilisateur. Afin que l'appareil soit réparé il faut l'envoyer accompagné du bon de garantie dûment rempli à l'adresse de fabricant ou distributeur. La concordance entre la date de l'achat inscrite sur la carte de garantie et la date de fabrication marquée sur la fiche du cordon d'alimentation est la condition de reconnaissance de la garantie.

Les conditions ci-dessus n'excluent pas, ne restrennent pas, ni ne suspennent pas des droits de l'acheteur qui résultent de non-conformité du marchandise avec un contrat.

CZ

NÁVOD K OBSLUZE

- Interiérový filtr UN/**FILTER** slouží k provzdušňování a čištění vody v akváriích.
- Před instalací a uvedením do provozu je bezpodmínečně nutné pečlivě přečíst tento návod k obsluze a montáži.
- Je nutné dodržovat pokyny týkající se použití, montáže a bezpečnosti!

BEZPEČNOSTNÍ POKYNY

- Před každým uvedením do provozu zkontrolovat filtr a napájecí přívod!

V případě poškození napájecího přívodu musí být zařízení zlikvidováno! Je života nebezpečné!

- Je zakázána oprava napájecího přívodu nebo jeho výměna!
- Montáž zařízení je nutno provést podle návodu.
- Při uvádění do provozu, při údržbě filtru a při jiných pracích ve vodní nádrži je nutno zařízení odpojit od elektrické sítě vytažením vidlice ze síťové zásuvky.
- Je zakázáno používat filtr bez vody.

PROVOZNÍ PONOŘENÍ

- minimální: horní hrana tělesa motoru pod hladinou vody
- maximální: celý regulátor proudění vzduchu vyčnívá nad hladinu vody

POZOR: Odpařováním vody klesá hladina vody v akváriu!

MONTÁŽ

1. Nasadit přívodní hadičku vzduchu na přívod vzduchu nebo na provzdušňovací nástavec.
2. Vložit filtr do akvária tak, aby byl pod hladinou vody v akváriu.
3. Upevnit závěs filtru pomocí přísavek a nasunout filtr na vodítko.
4. Zapnout filtr (zasunout síťový napájecího přívodu do síťové zásuvky) nejdříve dojde k provzdušnění filtru a po chvíli začne probíhat normální provoz filtru.
5. Pomocí regulátoru upravit průtok vody filtrem podle potřeb vašeho akvária (množství rybiček, velikost vodní nádrže).

KONTROLNÍ PROHLÍDKA A ÚDRŽBA

Pro zachování vysoké účinnosti filtru se doporučuje provádět pravidelné čištění filtrační vložky, rotoru a jeho komory. Nikdy nepoužívejte detergenty (mýdlo, prostředky na mytí nádobí atp.) a ředidla, zbytky těchto prostředků, které zachytí filtr, mohou zapříčinit choroby a úhyn rybiček.

POZOR: Před zahájením jakýchkoliv prací v akváriu nebo na filtru je nutno přístroj odpojit od elektrické sítě vytažením vidlice ze síťové zásuvky.

Čištění filtrační vložky

1. Zařízení odpojit vytažením vidlice ze síťové zásuvky!
2. Vyjmout filtr z vody.
3. Vysunout těleso motoru z nádoby filtru.
4. Vyjmout filtrační vložku a důkladně ji opláchnout pod tekoucí vlažnou vodou.
5. Provést montáž filtru v opačném pořadí.

Čištění rotoru a jeho komory

1. Zařízení odpojit vytažením vidlice ze síťové zásuvky!
2. Vyjmout filtr z vody.
3. Vysunout těleso motoru z nádoby filtru.
4. Odpojit regulátor průtoku vody z upevnění na tělese motoru.
5. Vyjmout rotor z komory a důkladně opláchnout pod tekoucí vodou, odstranit usazeniny z krytu, rotoru a komory rotoru.
6. Provést montáž filtru v opačném pořadí.

CHARAKTERISTIKA FILTRU

- jednoduchá obsluha, snadná údržba;
- malé rozměry, nízká hladina hluku;
- mechanické a biologické čištění vody;
- provedení podle bezpečnostních norem ČR a EU;
- vysoká účinnost filtrace díky použití filtrační vložky z houby;
- dokonale obohacuje vodu kyslíkem – konstrukce čerpadla zajišťuje intenzivní víření vodní hladiny, což usnadňuje přístup atmosférického kyslíku a odbourávání kyslíčníku rozpuštěného ve vodě, a zajišťuje nasávání vzduchu do komory rotoru, ve které je vzduch rozptýlen na drobné částice a pronká do vody;
- nejvhodnější pro akvária o obsahu (viz. tabulka);
- regulovaná intenzita průtoku vody bez nutnosti vyjmutí čerpadla z akvária;

DEMONTÁŽ A LIKVIDACE

Použité elektrické a elektronické spotřebiče se nesmí volně vyhazovat do odpadu. Třídění a správné zužitkování odpadu tohoto typu přispívá k ochraně přírodního bohatství a zabraňuje negativním dopadům na zdraví, které může být nezodpovědným zacházením s odpady ohroženo. Uživatel je povinen odevzdat použité elektrické spotřebiče do speciální sběrny, kde budou bezplatně přijaty. Informace o takové sběrně získáte u místních úřadů, nebo na prodejně, kde jste výrobek v servisu výrobce.

ZÁRUČNÍ PODMÍNKY

Výrobce poskytuje záruku po dobu 24 měsíců od data zakoupení. Záruka se vztahuje na poškození, která vznikla vinou výrobce, tzn. na materiálové vady nebo nesprávné montážní postupy. Záruka se nevztahuje na vady způsobené nesprávným použitím výrobku nebo úpravami provedenými spotřebitelem. Výrobek odešlete k opravě spolu s vyplněným záručním listem na adresu výrobce nebo distributora. Podmínkou správného přihlášení zaruční opravy je soulad datum výroby vytlačene na tělese čerpadla a také zapsáne na záručním listě.

RU

ИНСТРУКЦИЯ ПО ОБСЛУЖИВАНИЮ

- Внутренний фильтр UN/**FILTER** предназначен для насыщения кислородом воды в аквариуме и ее очистки.
- До установки и пуска изделия обязательно и тщательно следует ознакомиться с нижеследующей инструкцией по обслуживанию и монтажу!
- Соблюдать указания по эксплуатации, монтажа и по безопасности работы!

УСЛОВИЯ ПО БЕЗОПАСНОСТИ РАБОТЫ

- Перед каждым пуском проверить фильтр и питающий электропровод!

В случае повреждения питающего электропровода фильтр подлежит браковке! Опасность для жизни!

- Ремонт или обмен питающего электропровода запрещается!
- Фильтр устанавливать в соответствии с инструкцией.
- При пуске и консервации фильтра, а также во время других работ в водяном резервуаре, фильтр отсоединить, изъяв штепсель из сетевого гнезда.
- Эксплуатация фильтра всухую запрещается.

РАБОЧЕЕ ПОГРУЖЕНИЕ

- минимальное: верхняя кромка корпуса мотора понизке зеркала воды
- максимальное: весь регулятор потока воздуха находится повыше зеркала воды

ВНИМАНИЕ! Вследствие испарения уровень воды в аквариуме понижается!

МОНТАЖ

1. Шланг подающий воздух, надеть на вход воздуха или аэрирующую насадку.
2. Фильтр вставить в аквариум так, чтобы нашелся понизке уровня воды в аквариуме.
3. Закрепить подвеску фильтра на стекле аквариума с помощью присосок и передвинуть фильтр в направляющую.
4. Включить фильтр (вставить штепсель присоединительного электропровода в сетевое гнездо). Проходит аэрация фильтра, после чего его нормальная работа.
5. Поток воды через фильтр регулировать с помощью регулятора в соответствии с потребностями Вашего аквариума (количество рыбы, объем резервуара).

КОНТРОЛЬНЫЙ ОСМОТР И КОНСЕРВАЦИЯ

Для сохранения высокой эффективности фильтра рекомендуется регулярно проводить очистку фильтрующего патрона, ротора и его камеры. Для этой цели детергентов (мыла, жидкостей для промывки посуды и.т.п.), а также растворителей, не применять. Остатки этих средств, оставшиеся в фильтре, могут быть причиной заболеваний и гибели рыбы.

ВНИМАНИЕ! Прежде, чем проводить какие-либо работы в аквариуме или фильтре, следует обязательно отсоединить фильтр из розетки штепселя из сетевого гнезда.

Очистка фильтрующего патрона

1. Фильтр отсоединить от сети путем изъятия штепселя из сетевого гнезда!
2. Фильтр вынуть из воды.
3. Корпус мотора высунуть из корпуса фильтра.
4. Снять фильтрующий патрон и тщательно промыть под текущей теплей водой.
5. Фильтр собирать в обратном порядке.

Очистка ротора и его камеры

1. Фильтр отсоединить от сети путем изъятия штепселя из сетевого гнезда!
2. Фильтр изъять из воды.
3. Высунуть корпус мотора из корпуса фильтра.
4. Регулятор потока воды отсоединить от зажима на корпусе мотора.
5. Ротор изъять из его камеры и тщательно промыть под текущей водой. Удалить осадки из крышки, ротора и камеры ротора.
6. Фильтр собирать в обратном порядке.

ХАРАКТЕРИСТИКА ФИЛЬТРА

- несложное обслуживание, несложная конструкция;
- невелкие размеры, низкий уровень шума;
- механическая и биологическая очистка воды;